Smederevac

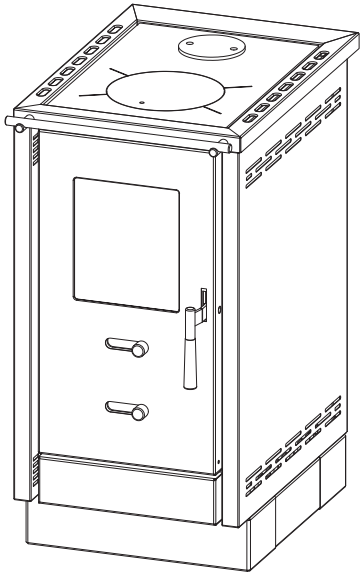

Aria / Aria Lux

(SR) 1-13 — **Peć na čvrsta goriva** UPUTSTVO ZA INSTALIRANJE I RUKOVANJE

(EN) 15-27 — **Solid fuel stove** INSTALLATION AND USER MANUAL

(DE) 29-42 — **Kaminofen für feste Brennstoffe** INSTALLATIONS- UND BEDIENUNGSANLEITUNG

(FR) 43-56 — **Poêle à combustibles solides** NOTICE D'INSTALLATION ET D'EMPLOI

Cenjenom potrošaču

Zahvaljujemo što ste nam ukazali poverenje i odlučili da kupite naš proizvod.

Napravili ste dobar izbor, jer peć poseduje tehničke karakteristike koje je svrstavaju u sam vrh svoje klase, u šta ćete se uveriti tokom eksploatacije.

Molimo Vas da pažljivo pročitate ovo uputstvo pre nego što počnete da koristite peć, jer ćete u njemu naći savete za pravilno rukovanje.

Verujemo da ćete se i Vi upisati u knjigu zadovoljnih kupaca naših proizvoda.

Smederevac d.o.o.

SADRŽAJ

Upozorenje pre upotrebe 2
Opis peći 3
Tehnički podaci 3
Dimenzije peći 3
Instaliranje peći 6
Potpala i loženje 7
Upravljanje radom peći 9
Čišćenje i održavanje peći 12
Nepravilnosti u radu i preporuke za njihovo otklanjanje 12
Opšte napomene 12
Saveti za zaštitu okoline 13
Uputstvo za montažu galerije na peć 14

UPOZORENJE PRE UPOTREBE

Da bi Vaša peć pravilno radila važno je da pročitate ovo uputstvo i strogo se pridržavate smernica za upotrebu I rukovanje.

- Za sagorevanje koristiti čvrsta goriva kao što su drva, briketi, i niskokaloričan ugalj. Zabranjeno je u ložište ili na plotnu peći stavljati eksplozivne naprave i materije. Zabranjeno je držati lako zapaljive materije u neposrednoj blizini peći.
- Za pravilno sagorevanje, pri normalnom radnom režimu, promaja u dimnjaku trebala bi biti od 12±2 Pa. U slučaju da je promaja veća od 15 Pa, treba ugraditi klapnu u dimnjak. Nije dozvoljeno redukovati dimovodne cevi na manji prečnik.
- Prostoriju u kojoj se nalazi peć potrebno je redovno provetravati radi dotoka svežeg vazduha neophodnog za sagorevanje.
- Delovi peći se zagrevaju za vreme rada na visoke temerature i potrebna je odgovarajuća predostrožnost pri rukovanju. Ne dozvoliti deci rukovanje i igranje u blizini peći.
- Na peć se smeju ugrađivati samo oni rezervni delovi koje dozvoljava proizvođač. Na peći se ne smeju vršiti izmene.
- Pri prvom loženju može doći do blagog dimljenja, naročito sa površine plotne. To je uobičajena pojava koja nastaje zbog sagorevanja naslaga na površini plotne (antikorozivna zaštita, boje, prašina...). Prostoriju u kojoj je peć provetravati tokom prvog loženja.
- Peć nije preporučljivo priključiti na zajednički dimnjak jer se to može loše odraziti na potrebnu promaju. Na isti dimnjak ne sme biti priključen uređaj koji kao gorivo koristi gas.
- Prilikom loženja koristiti zaštitne rukavice jer su ručice vrata zagrejane.
- Moraju se poštovati nacionalne i lokalne odredbe za instaliranje peći i tokom rada.
- Rad je dozvoljen samo sa zatvorenim vratima ložišta.
- Posle svake upotrebe zatvoriti sve regulatore dovoda vazduha.
- Uređaj se ne sme koristiti ako je pletenica na vratima ložišta vidno oštećena ili ako je spala sa proizvoda.

U slučaju nepridržavanja uputstva za korišćenje proizvođač ne snosi nikakvu odgovornost za štetu nastalu na peći.

Napomena :
Peć je namenjena za u ugradnju u unutrašnjem zatvorenom prostoru i njena namena je grejanje prostora .

U tablici 'Tehnički podaci' (strana 4) navedena je nominalna snaga proizvoda pri sagorevanju ogreva (drvo / ugalj) određene količine goriva (navedeno u tablici 'Tehnički podaci') , određene vlažnosti i vrste drveta (do 20% vlažnosti , bukovo drvo) i određenom promajom (12±2 Pa).
Svi podaci koji se nalaze u tablici 'Tehnički podaci' su potvrđeni u nostrifikovanoj laboratoriji prema evropskom standardu EN 16510-2-1 i EN16510-1.
Prilikom odabira peći treba voditi računa o površini / zapremini prostora koji je potrebno grejati, a najjednostavniji način za proračun potrebne snage peći je sledeći :
1kW snage peći zagreva približno 6,5 m^2 (sa standardnom visinom prostorije od 2,6 m).

Pri proračunu potrebne snage za zagrevanje željene prostorije treba uzeti u obzir sledeće karakteristike objekta:

- da li postoji izolacija na objektu
- kvalitet stolarije na objektu
- prečnik i visina dimnjaka sa zadovoljavajućim potpritiskom

OPIS PEĆI

- Peć je proizvedena i ispitana prema Evropskom standardu EN 16510-2-1 I EN16510-1,
- Na slici 1 je dat izgled peći sa sastavnim delovima bitnim za rukovanje.
- Peć je namenjena grejanju zatvorenog prostora sa mogućnošću korišćenja plotne.
- Radni sto peći sastoji se od prohromskog rama (pozicija 2) i čelične plotne (pozicija 1)
- Ram radnog stola nosi galeriju (pozicija 3) koja je za ram vezana preko držača galerije.
- Maska vrata, bočne strane i postolje su izrađeni od emajliranog lima.
- Uz peć se isporučuje liveni odvod dima (pozicija 11) koji se može montirati na plotni ili na zadnjoj strani peći.
- Zaptivanje između plotne i rama peći, kao i na svim vratima, ostvareno je staklenom pletenicom.
- Ložište peći je izrađeno od livenih delova.

Sastavni delovi peći (slika 1):

1 - plotna
2 - ram peći
3 - galerija
4 - staklo ložišta
5 - vrata ložišta
6 - regulator sekundarnog vazduha
7 - regulator primarnog vazduha
8 - postolje
9 - bočna strana
10 - ručica vrata ložišta
11 - odvod dima
12 - poklopac odvoda dima

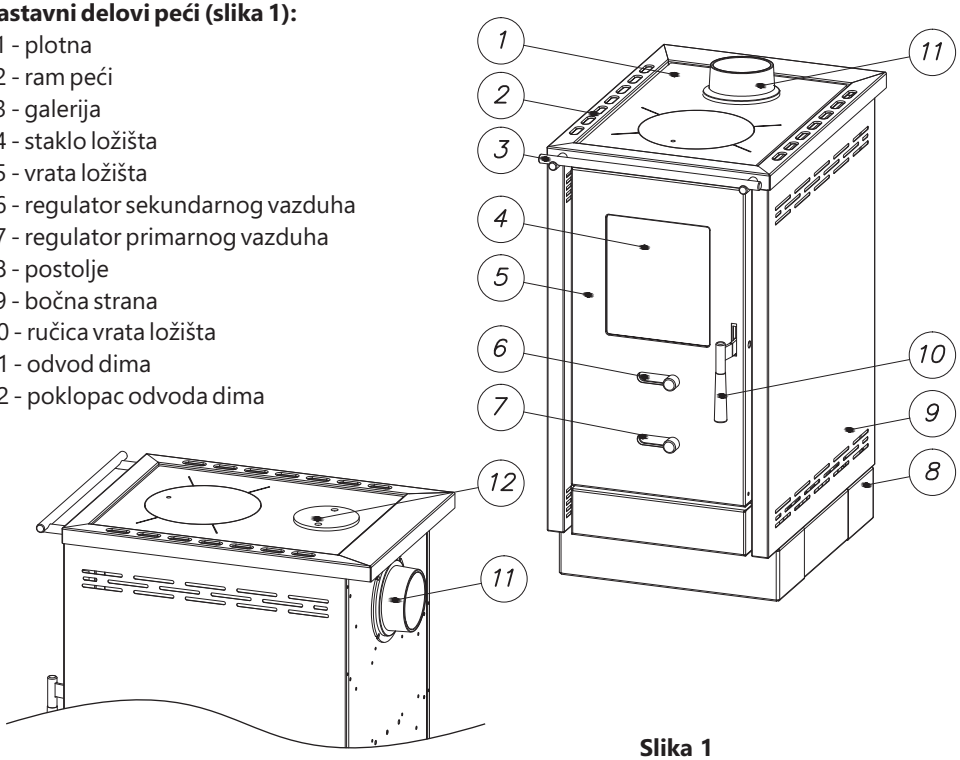

Slika 1

Tabela 1. po EN 16510-1 je dodatni dokument koji predstavljamo zajedno sa ovim uputstvom.
U Tabeli 1. možete naći informacije o karakteristikama ovog uredjaja.

Nominalna snaga		8,0 kW
Stepen efikasnosti		77,0 %
Sezonska efikasnost		67,0 %
Dimenzije peći (VxŠxD)		845x434x660 mm
Dimenzija ložišta (VxŠxD)		414x250x340 mm
Težina peći		80 kg
Prečnik priključka dimnjaka / Položaj priključka dimanjaka		Ø 120mm / gore, pozadi
Temeratura izduvnih gasova		210 °C
Maseni protok		8,8 g/s
Sadržaj CO (svedeno na 13% O2)		1151,0 mg/Nm^3
Emisija prašine		37,2 mg/Nm^3
OGC		108 mg/Nm^3
Nox		114 mg/Nm^3
Potrošnja goriva pri nominalnoj snazi		2,37 kg/h
Regulacija vazduha		Primarna, sekundarna i tercijalna
Potrebna promaja		12±2 Pa
Minimalno rastojanje do zapaljivih materijala:		
- od zadnjeg zida	d_R	60 cm
- od bočnog zida	d_S	50 cm
- od gore	d_C	85 cm
- od napred	d_P	80 cm
- u prednjem području zračenja na podu	d_F	50 cm
- u području zračenja prema bočnom zidu	d_L	80 cm
- ispod donjeg dela	d_B	16 cm

Dimenzije peći:

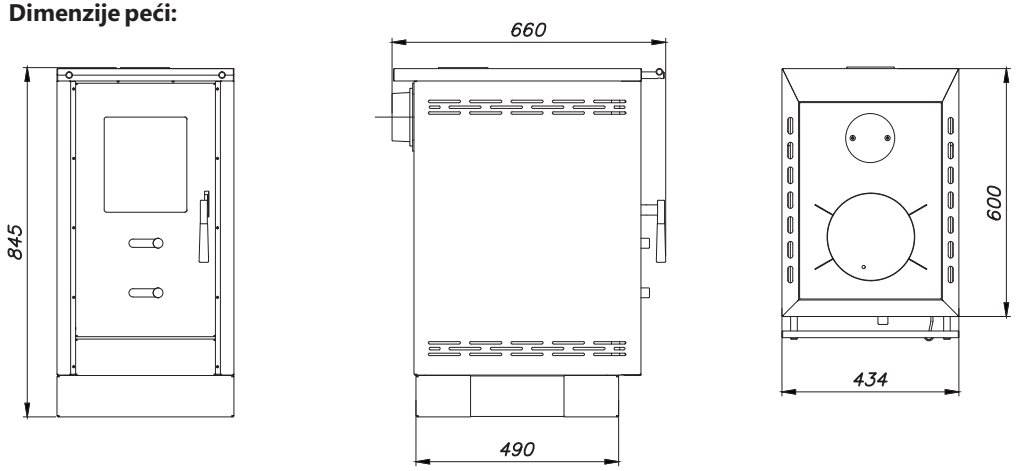

INSTALIRANJE PEĆI

Pri postavljanju peći obratiti pažnju na važeće građevinske i protivpožarne propise i odredbe.

- Peć ne smete postaviti u neposrednoj blizini drvenih elemenata, rashladnih uređaja plastičnih delova nameštaja i drugih zapaljivih materijala zato što tokom svog rada (pri sagorevanju goriva) ostvaruje visoku radnu temperaturu koja se raspoređuje po spoljašnjosti peći. Najmanje rastojanje između peći i okolnih elemenata je 50 cm, a od zapaljivih materija 80 cm.
- Ukoliko je podloga na koju ćete postaviti peć od lako zapaljivog materijala (drvo, topli pod, laminat...) potrebno je postaviti zaštitu od lima - bočno širine 10 cm, a spreda 50 cm.
- Peć povezati sa dimnjakom, dimovodnim cevima preko priključka na zadnjoj strani peći, tako da se obezbedi adekvatna zaptivenost i protok dima od peći ka dimnjaku. Dimovodna cev ne sme biti preduboko uvučena u dimnjak da ne bi smanjila površinu poprečnog preseka i time narušila promaju u dimnjaku. Ne koristiti reducire koji bi smanjili poprečni presek cevi za odvod dima.
- Peć zahteva ubacivanje svežeg vazduha u prostoriju u kojoj je instalirana, pri čemu površina otvora za ubacivanje svežeg vazduha ne sme biti manja od 0,4 dm^2. Ventilatori koji rade u istoj prostoriji u kojoj je montirana peć mogu praviti smetnje pri radu peći.
- Pre postavljanja peći proveriti promaju dimnjaka jer je ona jedan od ključnih faktora pravilnog funkcionisanja peći. Promaja zavisi od ispravnosti dimnjaka i meteoroloških uslova.
  Ukoliko je promaja u dimnjaku loša , proveriti ispravnost dimnjaka. Dimnjak treba da se nalazi u unutrašnjosti objekta, a ako je na spoljašnjim zidovima objekta preporučuje se izolacija dimnjaka.
  Jedan od najjednostavnijih načina za proveru promaje u dimnjaku je pomoću A4 papira koji se postavi na otvor dimnjaka gde dolazi dimovodna cev i ukoliko ostane zalepljen i stoji na zidu dimnjak ima dobru promaju a u suprotnom ako papir padne promaja u dimnjaku je nedovoljna i može doći do problema u radu peći.

Ispravan dimnjak mora da ispunjava sledeće uslove:

- dimnjak mora da bude viši od krova najmanje 0.5 m i da nadvisi objekte/prepreke koji su u njegovoj blizini (susedna kuća, drvo...) (slika 2a).
- dimnjak mora imati odgovarajući poprečni presek.
- dimovodna cev ne sme biti preduboko uvučena, a priključni otvori moraju biti zaptiveni (slika 2b).
- u dimnjaku ne sme biti stranih tela, oštećenja i nahvatane gareži i druge prljavštine (slika 3a).
- vratanca za čišćenje i svi drugi otvori moraju da budu dobro zatvoreni kako se ne bi stvarao takozvani "falš" vazduh (slika 3b).

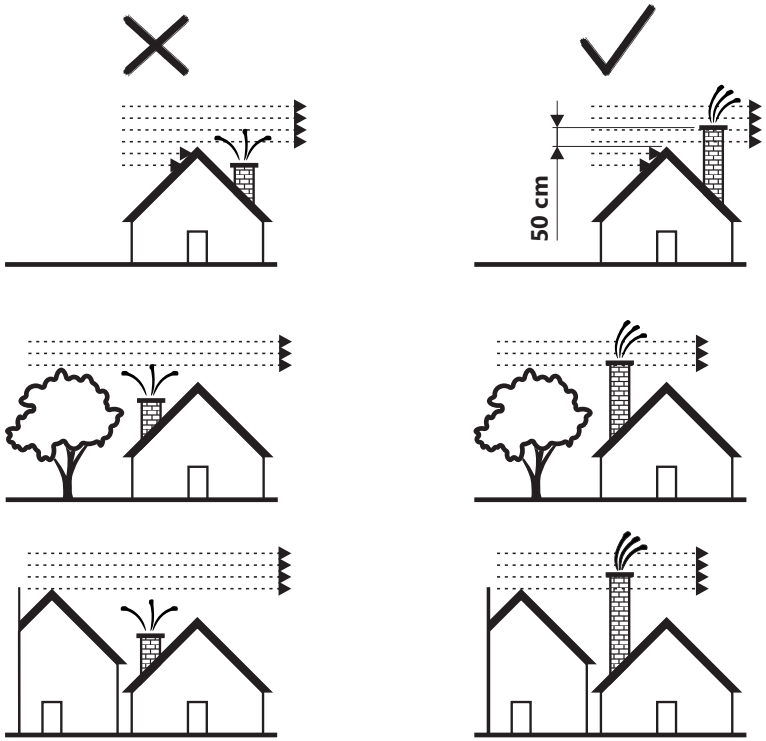

Slika 2a

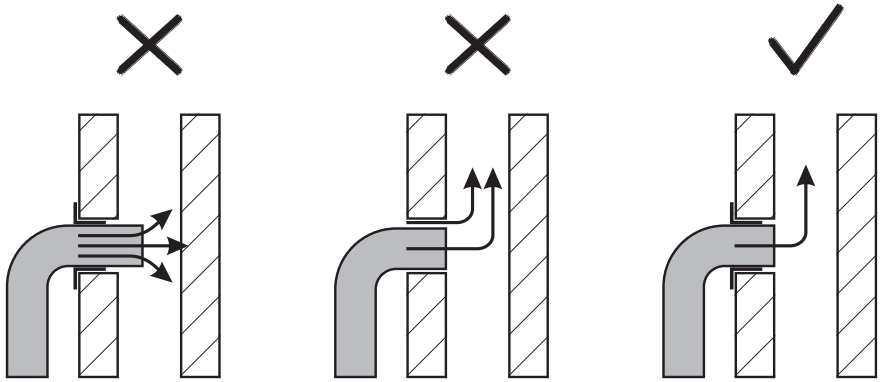

Slika 2b

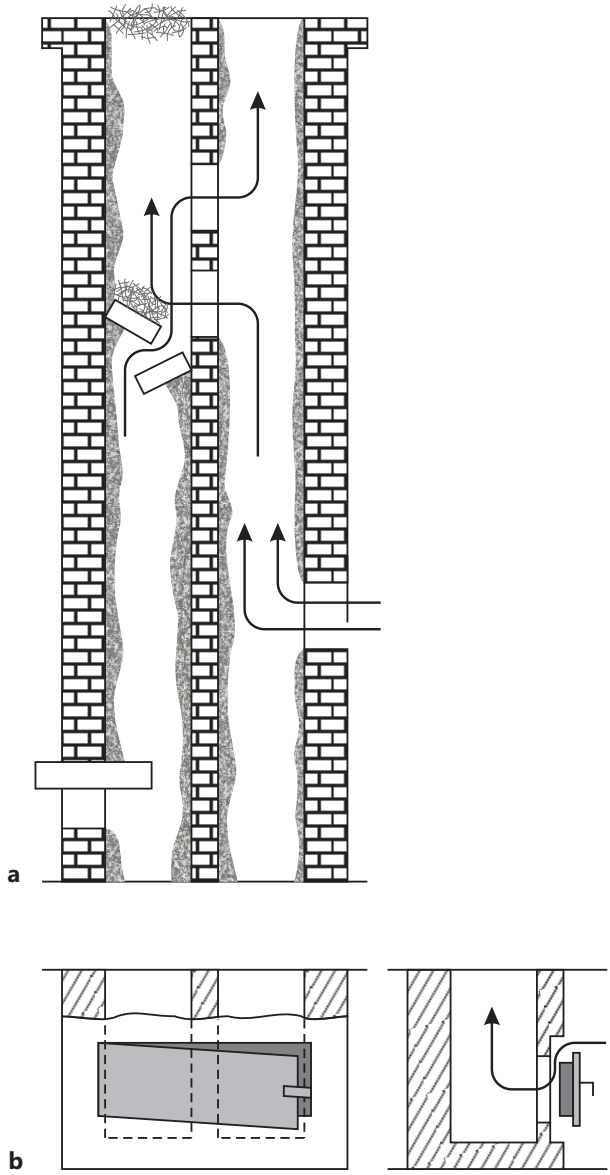

Slika 3

Takođe nedostaci dimnjaka mogu da nastanu ako je:
- mali poprečni presek dimnjaka
- više peći ili drugih uređaja priključeno na isti dimnjak

POTPALA I LOŽENJE

Pre prvog loženja prebrisati sve emajlirane površine peći suvom krpom kako bi se izbeglo sagorevanje nečistoća na peći i stvaranje neprijatnih mirisa.

Potpalu vatre u ložištu obaviti sledećim redosledom:
- otvoriti vrata ložišta peći,
- u ložište ubaciti materijal za potpalu (usitnjena drva na nenamašćen izgužvan papir),
- izvršiti potpaljivanje,
- regulator primarnog vazduha (slika1, pozicija 7) i regulator sekundarnog vazduha (slika1, pozicija 6) staviti u položaj otvoreno kao što je prikazano na slikama 4a i 5a,
- zatvoriti vrata ložišta,
- po stvaranju osnovnog žara u ložište ubaciti krupnije komade drva. Ako se kao gorivo koriste briketi, mora se sačekati da se sva uneta količina goriva zažari pa tek onda smanjiti promaju na pola.
- pri dodavanju goriva, vrata ložišta (slika1, pozicija 5) otvorite samo par stepeni, sačekajte 4-5 sekundi, pa ih zatim lagano otvorite širom. Ne otvarajte vrata naglo, jer kada je jak plamen u ložištu, može doći do njegovog izlivanja prema prostoriji.

Regulacijom promaje u peći, regulišete temperaturu, snagu i brzinu sagorevanja goriva, a to se obavlja pomoću regulatora primarnog vazduha (slika1, pozicija 7).
Kombinovanjem primarnog vazduha preko regulatora primarnog vazduha i sekundarnog vazduha preko regulatora sekundarnog vazduha (slika1, pozicija 9) postiže se sagorevanje po želji.
Peć poseduje pomoćni pribor koji služi da olakša održavanje peći.
Za loženje se preporučuju drva i briketi.

Kao gorivo se ne smeju koristiti lož ulje, benzin i slično, zato što se korišćenjem tečnih goriva stvaraju uslovi za oštećenje peći i eksploziju.
Pažnja!
- Ne koristiti kao gorivo otpatke organskog porekla, ostatke hrane, predmete od plastike, zapaljive i eksplozivne materijale, čije sagorevanje remeti pravilan rad peći i može izazvati oštećenja i zagađenje životne sredine.
- Povišene spoljašnje temperature mogu izazvati loše strujanje vazduha (promaju) u dimnjaku, pa se preporučuje učestalije loženje u manjim količinama.
- Izbegavati korišćenje peći u slučajevima kada su loši meteorološki uslovi i u slučaju jakog vetra, jer se to odražava na potreban podpritisak u dimnjaku. U navedenim slučajevima može doći do povratka dima u prostoriju u kojoj je peć. Potpala je tada otežana.

Preporučujemo loženje na 1 h sa visinom goriva u ložištu do 10 cm sa ređanjem cepanica jedna pored druge zbog veće promaje. Preporučene su dve cepanice dimenzija 100x100x250 mm, sa prosečnom kilažom od 2,37 kg.
Nakon svakog punjenja, preporučuje se da peć gori barem 30 minuta sa maksimalnom snagom, kako bi u toj fazi sagorevanja izgoreli svi isparivi sastojci koji su razlog stvaranja kondenzata u peći.

Za ispravan rad peći, potrebno je:
• redovno čišćenje peći i dimnjaka,
• redovno provetravanje prostorija radi dobrog sagorevanja,
• redovno odstranjivanje pepela iz pepeljare peći,
• nagomilanu šljaku i nesagorele materije redovno uklanjati sa rosta, priborom za čišćenje.

UPRAVLJANJE RADOM PEĆI

Potpalu započnite umerenom vatrom u cilju izbegavanja termičkih šokova. Sledeća količina drva se ubacuje tek nakon što prethodna količina izgori.
Ne dozvoliti zagušenje rosta pepelom i nesagorelim gorivom. Očistiti rost.
Vrata otvoriti polako i pažljivo, nikako naglim povlačenjem, omogućavajući izjednačenje pritisaka u ložištu i prostoriji jer u suprotnom može doći do pojave dima u prostoriji.
Peć je konstruisana i predvidjena za rad pri stalno zatvorenim vratima ložista, izuzev za vreme punjenja gorivom. Ne otvarati vrata bez potrebe.
Drvo mora biti sa maksimalno 20% vlažnosti za maksimalan učinak gorenja. U suprotnom se izdvaja katran i gasovi koji sa vodenom parom stvaraju kreozit.
Ukoliko se isti pojavi u većoj meri, može nastati požar u dimnjaku.

Požar dimnjaka će te najlakše prepoznati po:
- karakterističnom zvuku koji dolazi iz dimnjaka poput glasnog huktanja,
- vidljivom plamenu koji izlazi iz dimnjaka,
- visokoj temeraturi okolnih zidova
- karakterističnom mirisu paleži.

U koliko dodje do požara preduzmite sledeće korake:
- Odmah pozovite vatrogasnu službu;
- Prigušiti dovod kiseonika u dimnjak i ugasiti peć;
- Ne ubacujte ništa u dimnjak i pripazite da se požar ne proširi na drvenu konstrukciju ili neki drugi gorivi materijal u blizini;
- **Nikako ne gasiti dimnjak vodom ili sipati vodu u peć;**
- Požar u dimnjaku možete gasiti samo uređajem sa suvim prahom;
- Vodom se može gasiti samo okolni materijal;
- Ne hladiti okolne zidove vodom;

Napomena:
Ukoliko vatra u peći iz nekog razloga postane opasno jaka preduzmite sledeće mere:
• Zatvorite klapne za vazduh koje obezbedjuju vazduh za sagorevanje.
• Ako je neopodno u ložište ubacite za tu svrhu pripremljen pesak ili specijalno nezapaljivo protivpožarno ćebe.

Dobro bi bilo imati protivpožarni aparat.

Pre drugog punjenja očistite rešetku rosta pomoćnim priborom da ne bi sprečili dovod svežeg vazduha. Pepeljaru redovno čistite vodeći računa da uvek bude mesta za pepeo.
Peć je predviđena za rad u periodičnom režimu.
Za održavanje neophodne nominalne snage, ložiste se periodično puni navedenom količinom goriva.
Peć nije namenjena da radi u režimu trajnog žara ili u režimu akumuliranja toplote.

I - Regulacija primarnog vazduha

Regulator primarnog vazduha postavimo u položaj otvoreno (slika 4a) prilikom potpale i držati u tom položaju do trenutka uspostavljanja stabilnog rada peći nakon ubacivanja krupnijih komada drveta ili uglja. Nakon toga regulator postaviti u položaj zatvoreno (kod sagorevanja drveta i drvenih briketa - slika 4b) i držati ga u tom položaju sve vreme rada peći. Kada je zatvoren, regulator sprečava dovod vazduha ispod rešetke, čime smanjuje intenzitet gorenja. Ukoliko je gorivo lošeg kvaliteta, delimično otvorite regulator. Pri zatvorenoj regulaciji primarnog vazduha (slika 4b) dobija se nominalna snaga od 8,0 kW.

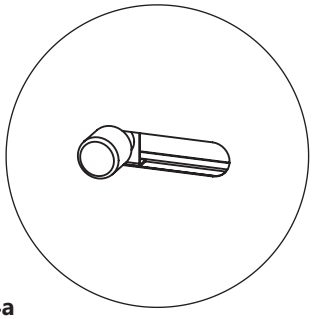

Slika 4a

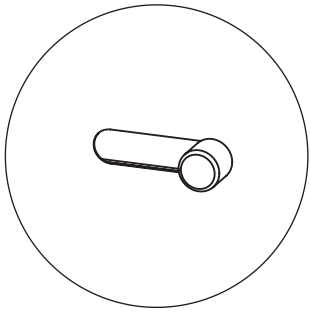

Slika 4b

II - Regulacija sekundarnog vazduha

Regulisanje sekundarnog vazduha se vrši preko regulatora sekundarnog vazduha.
Sekundarni vazduh služi za dodatno sagorevanje i povećanje stepena iskorišćenja peći. Kvalitet sagorevanja zavisi od tačnog podešavanja količine sekundarnog vazduha u ložištu i najbolje je pri otvorenom regulatoru (slika 5a). Preporučujemo da se regulator sekundarnog vazduha zatvori (slika 5b) samo u slučaju kada želite da se duži period sačuva žar.

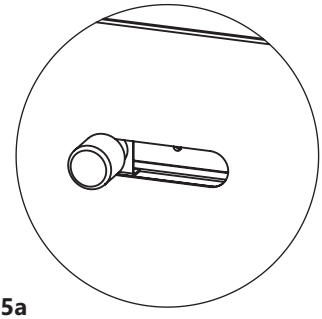

Slika 5a

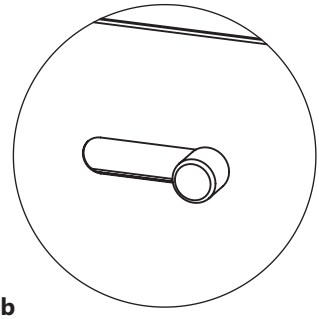

Slika 5b

ČIŠĆENJE I ODRŽAVANJE PEĆI

Redovnim i pravilnim čišćenjem omogućavate ispravan rad i produžetak veka trajanja peći. Sva čišćenja, spoljnih površina ili unutrašnjosti se uvek obavljaju na hladnoj peći.

Čišćenje spoljašnjih površina - obavlja se mekom krpom koja neće oštetiti površine peći. Sredstva za čišćenje hemijskog porekla ne oštećuju površine peći i mogu se koristiti. Bojene i emajlirane površine ne čistiti abrazivnim sredstvima.

Čišćenje unutrašnjih površina - pri čišćenju peći koristiti zaštitne rukavice. Očistiti unutrašnje zidove ložišta peći od nagomilane gareži, pokupiti sitne i nesagorele komade sa rosta, očistiti pepeljaru i nagomilani pepeo u unutrašnjosti peći.

Čišćenje staklenih površina - staklo ložišta se tokom eksploatacije peći prlja. Za čišćenje koristiti blage deterdžente. Ne koristiti abrazivna sredstva jer se površina stakla može oštetiti. Staklo čistiti tek kada se ohladi.

Čisćenje i održavanje dimnjaka - čiščenje i kontrola dimnjaka se preporučuje bar jednom godišnje kao i nakog dužeg prekida rada. Redovnim održavanjem i kontrolom dimnjaka sprečićete nastanak požara i loš rad peći.

Čišćenje dimovodnih kanala u lozistu - obavlja se tako što se podignu plotna i poklopac za čišćenje na plotni (slika 6) i pomoćnim priborom se sastruže čađ u ložište. Ovakvo čišćenje se preporučuje periodično da bi peć normalno radila i da ne došlo do začepljenja dimovodnih kanala u peći.

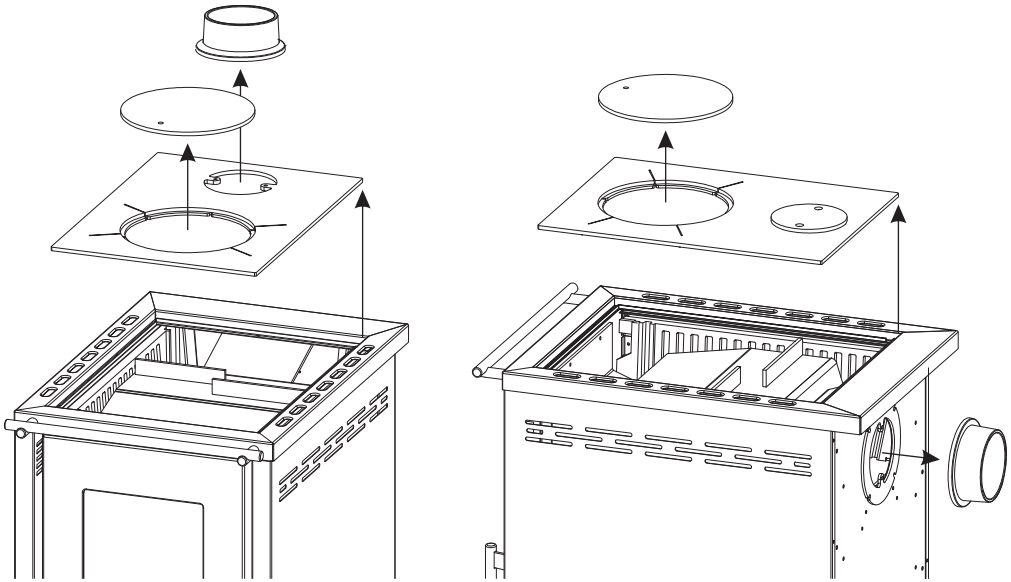

Slika 6

NEPRAVILNOSTI U RADU I PREPORUKE ZA NJIHOVO OTKLANJANJE

U narednoj tabeli, prikazane su najčešće nepravilnosi u radu i preporuke za njihovo uklanjanje.

Neispravnost	Mogući uzrok	Otklanjanje neispravnosti
Peć slabo greje i kuva	- Nepravilno rukovanje - Loš dimnjak	- Pažljivo pročitati i pridržavati se upustva - U slučaju da je i pored ispunjenja svih uslova iz upustva nepravilnosti u radu i dalje prisutna, obratiti se servisu
Poteškoće u paljenju vatre	- Zatvoren regulator primarnog vazduha - vlažna drva - nedostatak kiseonika	- Otvoriti regulator dovoda vazduha i obezbediti dovod primarnog vazduha - Koristiti suva drva - Provetriti prostoriju da bi se obezbedio svež vazduh
Dim izlazi ispod plotne	- Zatvoren regulator primarnog vazduha - Nedovoljna promaja - Neočišćen pepeo sa rosta	- Otvoriti regulator dovoda vazduha i obezbediti dovod primarnog vazduha - Pažljivo pročitati upustvo i primeniti savete za obezbedjivanje promaje - Očistiti rost
Staklo vrata ložista garavi za kratko vreme	- Vlažna drva - Previše unetog goriva - Nedovoljna promaja - Zatvoren dovod sekundarnog vazduha	- Koristiti suva drva - Videti predloženu količinu goriva za sagorevanje datu u upustvu - Proveriti spoj sa dimnjakom - Pažljivo pročitati upustvo i primeniti savete za obezbedjivanje sekundarnog vazduha

OPŠTE NAPOMENE

Ako su zadovoljene sve preporuke za instaliranje, regulaciju u radu i čišćenje, date ovim uputstvom, peć predstavlja provereno siguran aparat za korišćenje u domaćinstvu.
Pre instaliranja peći ukloniti ambalažu.
Vodite računa o mogućim povredama jer su drvene letve povezane ekserima.
Plastičnu kesu odložite na za to određeno mesto u skladu sa propisima.
Staru peć koju više ne želite da koristite odložite na za to određrno mesto u skladu sa propisima.
Peći crvene boje (crveno emajlirane peći) imaju svojstvo da crveni pigment potamni kada je peć zagrejana. Kada se peć ohladi crvena boja se vraća u prvobitno stanje.
Ukoliko dodje do oštećenja opeka (lomljenje , pucanje) i njihovo ispadanje iz ležišta , ne sme se nastaviti loženje i upotreba peći da ne bi došlo do progorevanja spoljnih limenih delova i u tom slučaju ne bi važila garancija na te limene delove. Potrebno je odmah nazvati službu servisa radi otklanjanja navedenih problema. Staklene pletenice ugrađene na vratima ložišta ne podležu garanciji.
Sve reklamacije, ocenjene kao neispravnosti ili loše funkcionisanje peći, treba prijaviti fabričkom ili ovlašćenom servisu telefonom ili u pisanoj formi uz fiskalni račun. Svi kontakt podaci dati su na kraju ovog uputstva.
Svaku neispravnost na peći, uklanja isključivo fabrički servis. Ukoliko neovlašćena lica izvrše servisiranje ili bilo kakve popravke i prepravke na peći, vlasnik peći gubi pravo na servis

garantovan garancijom proizvođača.
Nabavka rezervnih delova vrši se isključivo preko fabričkog servisa, na osnovu pozicija i slika u ovom uputstvu ili nazivima istih.

Proizvođač ne snosi nikakvu odgovornost ukoliko se kupac ne pridržava uputstva za upotrebu i instaliranje peći.

SAVETI ZA ZAŠTITU OKOLINE

Pakovanje
- Materijal za pakovanje se može 100 % reciklirati.
- Kod odlaganja na otpad, pridržavati se lokalnih propisa.
- Materijal za pakovanje (plastične kese, delovi od polistirena-stiropora itd.) treba držati dalje od domašaja dece, pošto je potencijalni izvor opasnosti.
- Vodite računa o bezbednosti prilikom uklanjanja i odlaganja drvenih letvi jer su povezane ekserima.

Proizvod
- Uređaj je izrađen od materijala koji se mogu reciklirati. Pri odlaganju na otpad, pridržavati se važećih zakona o zaštiti životne sredine.
- Upotrebljavati samo preporučene vrste goriva.
- Zabranjeno je spaljivanje neorganskog i organskog otpada (plastika, iverica, tekstil, nauljeno drvo itd.), jer se pri sagorevanju oslobađaju kancerogene i druge štetne materije.

To our respected customers

Thank you for your trust and and decision to buy our product.

You have made a good choice, because this stove's technical characteristics place it at the very top of its class, which you will see for yourself during use.

Please read these instructions carefully before you start using the stove, as you will find tips for proper handling in it.

We believe that you will join a long list of satisfied customers of our products.

Smederevac d.o.o.

TABLE OF CONTENTS

Warning before use 2
Stove description 3
Technical data 3
Stove dimensions 3
Stove installation 6
Lighting a fire and firing 7
Operating the stove 9
Stove cleaning and maintenance 12
Malfunctions and recommendations for their elimination 12
Genera 12
Environmental protection tips 13
Instructions for installing the front handle bar to the stove 14

WARNING BEFORE USE

In order for your stove to operate properly, it is important to read this manual and strictly follow the operating instructions.

- For firing, use solid fuels such as wood, briquettes, and low-calorie coal. It is forbidden to place explosive devices and substances in the firebox or on the stove. It is forbidden to keep highly flammable substances in the immediate vicinity of the stove.
- For proper combustion, in normal operating mode, the draft in the chimney should be from 12±2 Pa. If the draft is greater than 15 Pa, a damper should be installed in the chimney. It is not permitted to reduce the diameter of the flue pipes.
- The room in which the stove is located must be regularly ventilated for the inflow of fresh air necessary for combustion.
- Parts of the stove are very hot during operation so proper precautions are necessary when operating the stove. Do not allow children to operate the stove and play near the stove.
- Only spare parts allowed by the manufacturer may be installed in the stove. No modifications must be made to the stove.
- Slight smoking may occur during the initial firing, especially from the stove cooktop. This is a common phenomenon that occurs due to the combustion of deposits on the stove cooktop (anti-corrosion protection, paints, dust...). Ventilate the room where the stove is located during the initial firing.
- It is not advisable to connect the stove to a common chimney as this may reflect poorly on the required draft. A device that uses gas as fuel must not be connected to the same chimney.
- When firing, use protective gloves because the door handles are heated.
- National and local provisions must be observed when installing the stove.
- Operation is permitted only with the firebox door closed.
- After each use, all air supply regulators must be closed.
- The appliance must not be used if the firebox door gasket/rope is visibly damaged or has come off the product.

In the event of non-compliance with the operating instructions, the manufacturer shall not be liable for any damage to the stove.

Note The stove is intended for installation in an enclosed indoor space, and it is intended for space heating.

The Technical Data table (page 18) shows the nominal output of the product for the combustion of a specified quantity of fuel (wood/coal) (as stated in the Technical Data table), with a specified moisture content and wood type (up to 20% moisture, beech wood) and a specified chimney draft (12±2 Pa).
All data contained in the Technical Data table have been verified in a notified laboratory in accordance with European standards EN 16510-2-1 and EN 16510-1.
When selecting a stove, consideration should be given to the area/volume of the space to be heated, and the simplest method for calculating the required stove output is as follows: 1 kW of stove output heats approximately 6.5 m^2 (with a standard room height of 2.6 m).

When calculating the required output for heating the desired space, the following building characteristics should be taken into account:
- whether the building is insulated
- the quality of the joinery (windows and doors)
- the diameter and height of the chimney with adequate draft

STOVE DESCRIPTION

- The stove has been manufactured and tested in accordance with European standards EN 16510-2-1 and EN 16510-1.
- Figure 1 shows the appearance of the stove with the components essential for operation.
- The stove is intended for indoor heating.
- Stove cooktop consists of stainless steel frame (item 2) and steel hotplate (item 1).
- Cooktop frame holds a front handle bar (item 3) which is connected to the stove via brackets.
- The door panel, side panels, and base are made of enamelled sheet metal.
- The stove is supplied with a cast smoke outlet (item 11), which can be installed on the hotplate or on the rear side of the stove.
- Sealing between the hotplate and the stove frame, as well as on all doors, is achieved using a glass fibre rope gasket.
- Stove firebox consists of cast components.

Components of the stove (Figure 1):
1 - hotplate
2 - stove frame
3 - front handle bar
4 - firebox door glass
5 - firebox door
6 - secondary air regulator
7 - primary air regulator
8 - base
9 - side panel
10 - firebox door handle
11 - smoke outlet
12 - smoke outlet cover

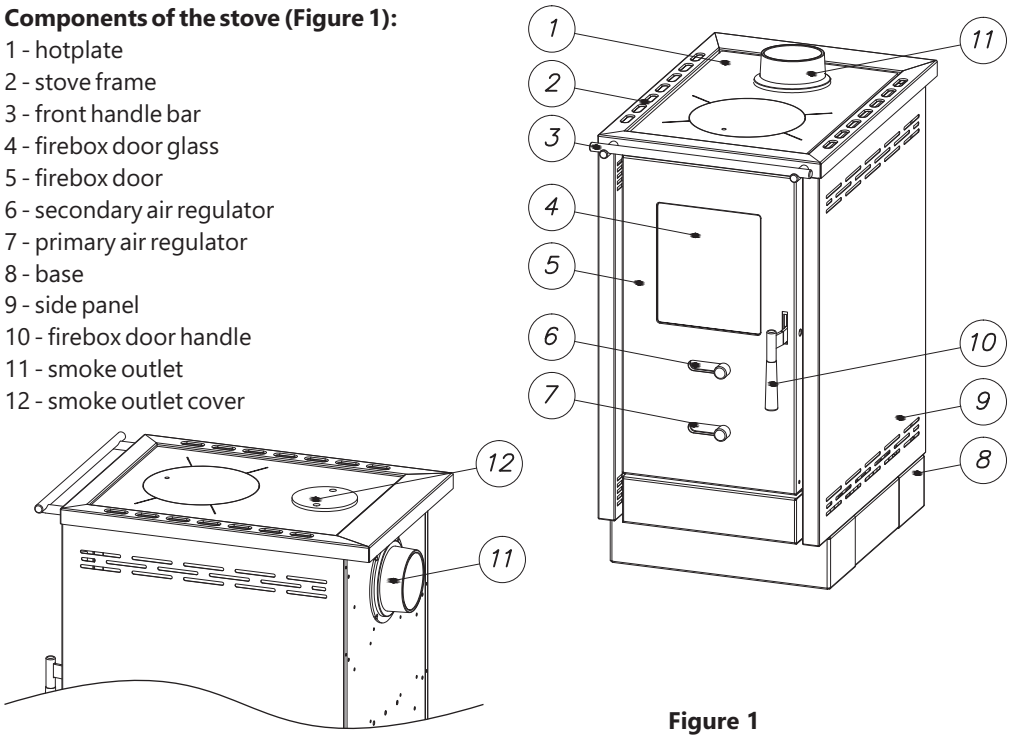

Figure 1

A table according to EN 16510-1 is supplied as an additional document together with this manual.
The table provides information on the characteristics and performance of this appliance.

Rated power		8,0 kW
Energy efficiency		77,0 %
Season efficiency		67,0 %
Cooker dimensions (HxWxD)		845x434x660 mm
Firebox dimensions (HxWxD)		414x250x340 mm
Stove weight		80 kg
Flue connection / Flue connection position		Ø 120mm / on the plate, on the rear side
Exhaust gas temperature		210 °C
Mass flow		8,8 g/s
CO content (reduced to 13% O2)		1151,0 mg/Nm^3
Dust emission (reduced to 13% O2)		37,2 mg/Nm^3
OGC (reduced to 13% O2)		108 mg/Nm^3
NOx (reduced to 13% O2)		114 mg/Nm^3
Fuel consumption at rated power		2,37 kg/h
Air regulation		Primary, secondary and tertiary
Required draft		12±2 Pa
Minimum distance from combustible materials:		
- from the back wall	d_R	60 cm
- from the side wall	d_S	50 cm
- from above	d_C	85 cm
- from the front	d_P	80 cm
- in bottom front radiation area	d_F	50 cm
- in side front radiation area	d_L	80 cm
- below the bottom	d_B	16 cm

Stove dimension:

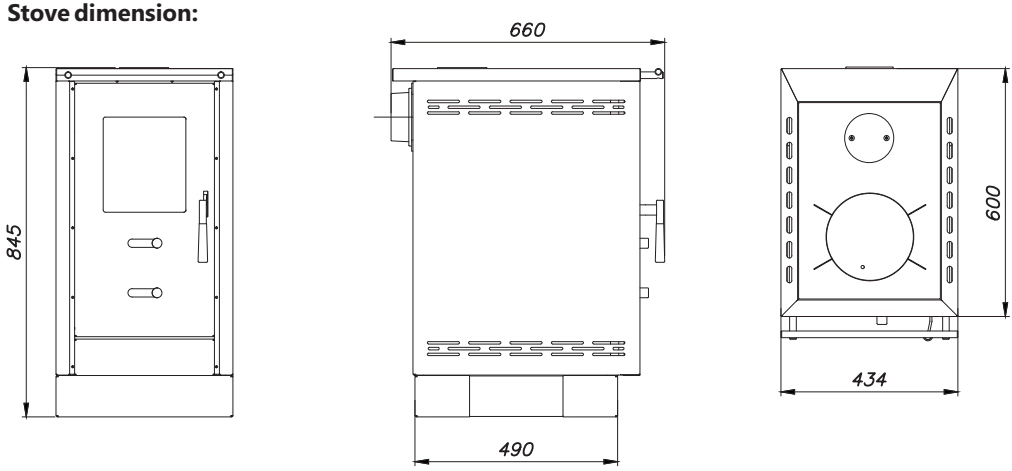

STOVE INSTALLATION

When installing the stove, attention must be paid to the applicable building and fire safety regulations and provisions.

- The stove must not be placed in the immediate vicinity of wooden elements, refrigeration devices, plastic furniture parts and other flammable materials because during its operation (when burning fuel) it achieves a high operating temperature that is dissipated through external shell of the stove.
- If the surface on which you will install the stove is made of highly flammable material (wood, vinyl flooring, laminate wood flooring...), it is necessary to install a sheet metal protection - 10cm of width laterally, and 50 cm of width in front.
- Connect the stove to the chimney with flue pipes through the connection at the back of the stove, while ensuring adequate sealing and smoke flow from the stove to the chimney. The flue pipe must not be pushed too deep into the chimney so as not to reduce the cross-sectional area and thus disrupt the draft in the chimney. Do not use reducers that would reduce the cross-section of the smoke extraction pipe.
- The stove requires the supply of fresh air into the room in which it is installed, whereby the surface of the fresh air intake opening must not be less than 0.4dm2. Fans operating in the same room as the stove may interfere with the operation of the stove.
- Before installing the stove, check the draft of the chimney, as it is one of the key factors for proper functioning of the stove. Draft depends on the correct condition of the chimney and meteorological conditions. If the draft in the chimney is poor, check the chimney for faults. The chimney should be located inside the building, and if it is on the outer walls of the building, it is recommended to insulate the chimney. One of the simplest ways to check the chimney draft is by using an A4 sheet of paper placed over the chimney opening where the flue pipe connects. If the paper remains attached and stays against the wall, the chimney has good draft; otherwise, if the paper falls, the chimney draft is insufficient and problems in stove operation may occur.

A proper chimney must meet the following requirements:

- the chimney must be at least 0.5 m higher than the roof and must extend above nearby objects/obstacles (adjacent house, tree, etc.) (Figure 2a).
- the chimney has to be of appropriate cross section.
- the flue pipe must not be inserted too deeply, and the connection openings must be sealed (Figure 2b).
- the chimney must be free of foreign objects, damage, and accumulated soot or other deposits (Figure 3a).
- the cleaning door and all other openings must be tightly closed in order to prevent the formation of so-called "false" air (Figure 3b).

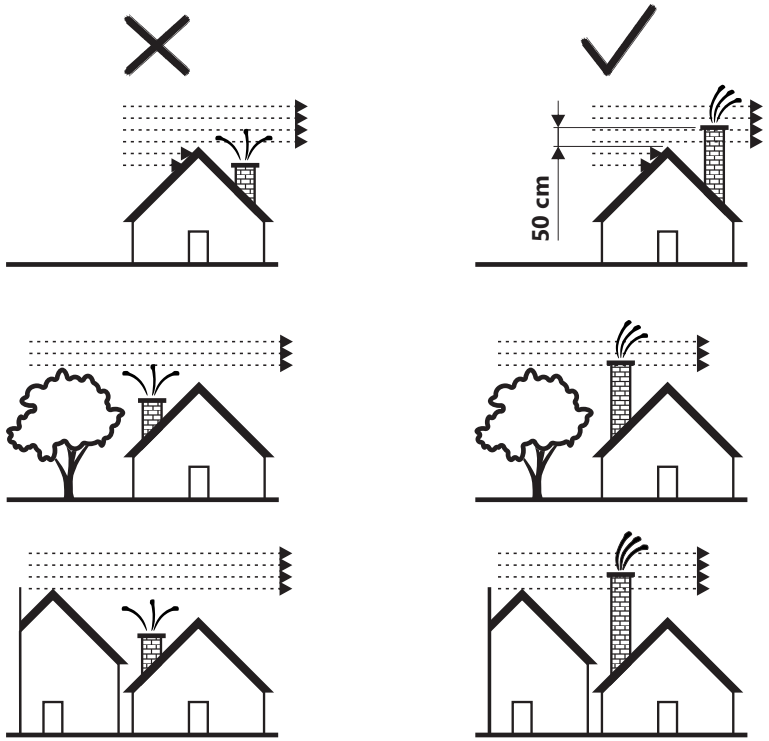

Figure 2a

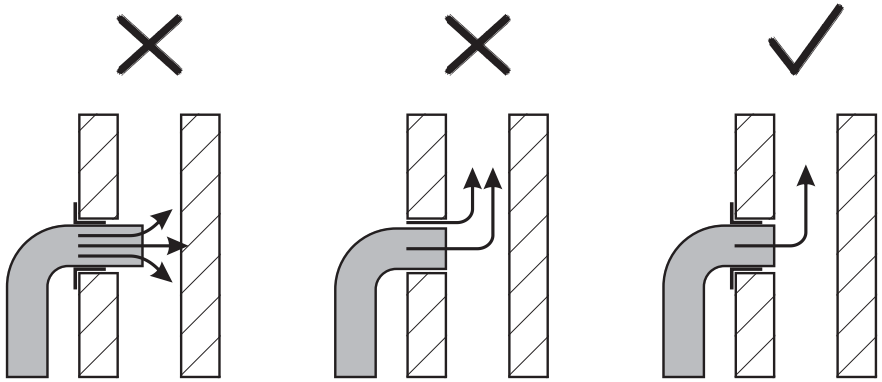

Figure 2b

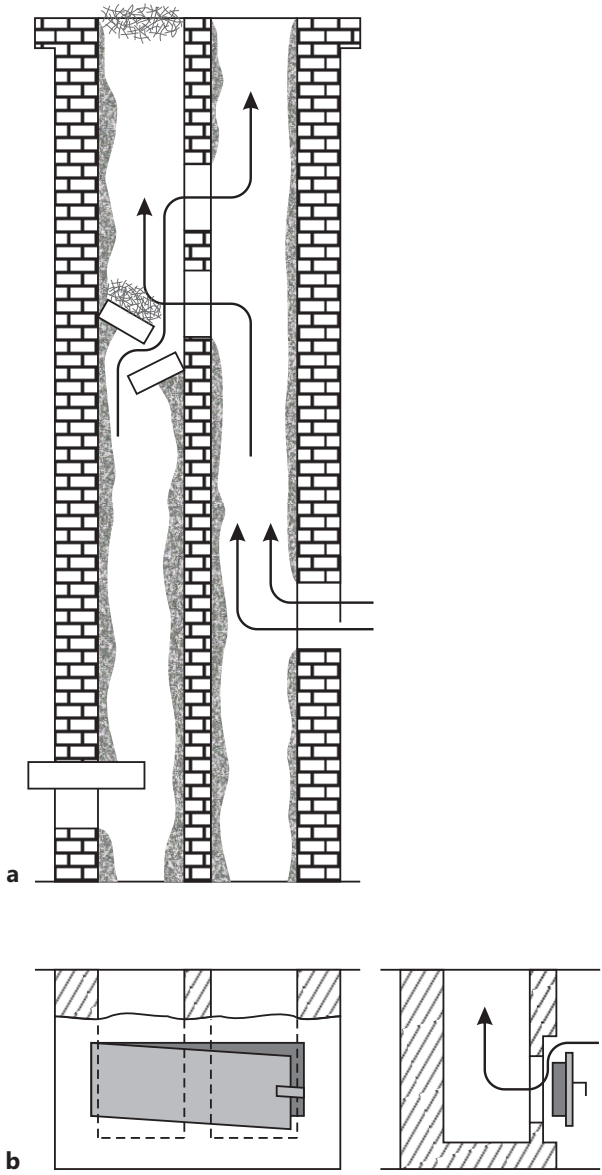

Figure 3

Chimney defects may also occur if:
- the chimney has an insufficient cross-section,
- multiple stoves or other devicess are connected to the same chimney.

LIGHTING A FIRE AND FIRING

Before the first firing, wipe all enameled surfaces of the stove with a dry cloth to avoid burning impurities on the stove and creating unpleasant odors.

Fire in the stove should be started in the following order:
- open the firebox door,
- insert the firing material (shredded wood on ungreased wrinkled paper) into the firebox,
- light a fire,
- set the primary air regulator (Figure 1, item 7) and the secondary air regulator (Figure 1, item 6) in the open position as shown in Figures 4a and 5a.
- close the firebox door
- once a basic ember bed has formed, insert larger pieces of wood. If briquettes are used as fuel, all the used amount of fuel must be allowed to glow before reducing the draft in half,
- when adding fuel, open the firebox door (Figure 1, item 5) only slightly, wait 4–5 seconds, and then slowly open it fully. Do not open the door abruptly, because when there is a strong flame in the firebox, it may spread out towards the room.

By adjusting the draft in the stove, you regulate the temperature, output, and combustion rate of the fuel. This is done using the primary air regulator (Fig. 1, item 7).
By combining the primary air supply via the primary air regulator and the secondary air supply via the secondary air regulator (Fig. 1, item 9), the desired combustion can be achieved. Auxiliary accessories are used to facilitate the maintenance of the stove.
Wood and briquettes are recommended for firing.

Fuel oil, gasoline and the like must not be used as fuel, because the use of liquid fuels creates conditions for stove damage and explosion.

Attention!
- Do not use waste of organic origin, food residues, plastic items, flammable and explosive materials as fuel, because their combustion disturbs the proper operation of the stove and can cause damage and pollution to the environment.
- Increased outdoor temperatures can cause poor airflow (draft) in the chimney, so more frequent firing in smaller quantities is recommended.
- Avoid using the stove in cases where meteorological conditions are poor and in case of strong wind, as this affects the required underpressure in the chimney. In these cases, smoke may return to the room where the stove is located. Then it is more difficult to start a fire.

We recommend firing at 1h intervals with up to 10cm of fuel in the firebox by arranging the logs side by side to ensure better draft. The recommended load is two logs with dimensions 100×100×250mm, with an average total weight of 2,37 kg.
After each filling, it is recommended that the stove burns for at least 30 minutes with maximum power, in order to burn all volatile ingredients that are the reason for condensation in the stove during this phase of combustion.

For the correct operation of the stove, it is necessary to:
• regularly clean the stove and chimney,
• regularly ventilate the rooms for good combustion,
• regularly remove ash from the stove ash drawer,
• regularly remove the accumulated slag and unburned matter from the stove with cleaning accessories.

OPERATING THE STOVE

Light the fire with a moderate fire in order to avoid thermal shocks. The next quantity of wood is inserted only after the previous quantity has burned.
Do not allow clogging of the firebox bottom cast grate with ash and unburned fuel. Clean the bottom cast grate. Open the door slowly and carefully, never by abruptly pulling, allowing the pressure in the firebox and the room to equalize, otherwise smoke may appear in the room.
The stove is designed and intended for operation with the door constantly closed, except during refueling. Do not open the door unnecessarily.
The wood must be with a maximum of 20% humidity for maximum burning effect. Otherwise, tar and gases form that create creosite with water vapor.
If it occurs to a large extent, a fire in the chimney may occur.

A chimney fire can most easily be recognized by:
- a characteristic sound coming from the chimney, similar to a loud roaring noise,
- visible flames coming out of the chimney,
- high temperature of the surrounding walls,
- a characteristic burning smell.

If a fire spreads, take the following steps:
- Call the fire department immediately;
- Reduce the oxygen supply to the chimney and put down the fire in the stove;
- Do not insert anything into the chimney and make sure that the fire does not spread to a wooden structure or other combustible material nearby;
- **Never extinguish the chimney with water or pour water into the stove;**
- You can only extinguish a chimney fire with a dry powder device;
- Only surrounding material can be extinguished with water;
- Do not cool the surrounding walls with water;

Note:
If the fire in the stove becomes dangerously strong for any reason, take the following measures:
• Close the air dampers supplying combustion air.
• If necessary, throw sand prepared for this purpose into the firebox or use a special non-flammable fire blanket.

It is recommended to have a fire extinguisher available.

Before the second firing, clean the firebox bottom cast grate with an auxiliary accessory so as to allow the supply of fresh air. Clean the ash drawer regularly, making sure there is always room for ashes.
The stove is designed to operate in periodic mode.
In order to maintain the required nominal power, the firebox is periodically filled with the specified amount of fuel.
The stove is not intended to operate in the permanent embers mode or in the heat accumulation mode.

I - Primary air regulation
Set the primary air regulator to the open position (Fig. 4a) during firing and keep it in that position until stable stove operation is established after adding larger pieces of wood or coal. After that, set the regulator to the closed position (for wood and wood briquette combustion – Fig. 4b) and keep it in that position throughout stove operation. When closed, the regulator prevents air supply below the grate, thereby reducing combustion intensity. If the fuel is of poor quality, partially open the regulator. With the primary air regulator in the closed position (Fig. 4b), the nominal output of 8.0 kW is achieved.

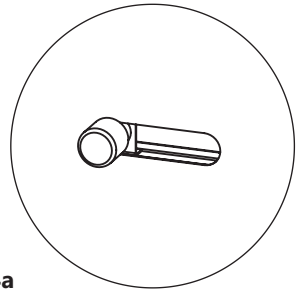

Figure 4a

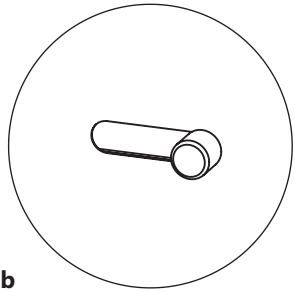

Figure 4b

II - Secondary air regulation
Regulation of the secondary air is performed via the secondary air regulator. Secondary air is used for additional combustion and for increasing the efficiency of the stove. The quality of combustion depends on the correct adjustment of the amount of secondary air in the firebox and is optimal when the regulator is open (Figure 5a). We recommend closing the secondary air regulator (Figure 5b) only when you wish to preserve embers for a longer period.

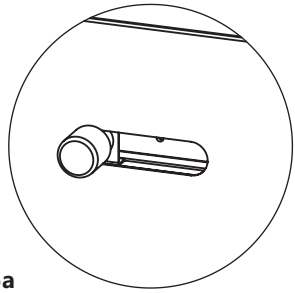

Figure 5a

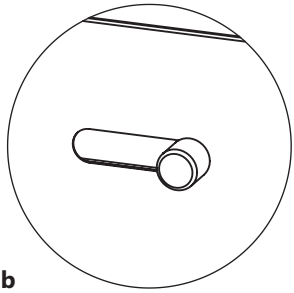

Figure 5b

STOVE CLEANING AND MAINTENANCE

Regular and proper cleaning ensures correct operation and extends the service life of the stove. All cleaning operations, whether the exterior or interior surfaces, are always performed on a cold stove.

Cleaning of external surfaces - carried out with a soft cloth that will not damage the surfaces of the stove. Cleaning chemicals do not damage the surfaces of the stove and can be used. Do not clean painted and enamelled surfaces with abrasives.

Cleaning of inner surfaces - use protective gloves when cleaning the stove. Clean the inner walls of the stove firebox from accumulated soot, pick up small and unburned pieces from the bottom cast grate, clean the ash drawer and remove the accumulated ash inside the stove.

Cleaning of glass surfaces - the glass of the stove gets dirty during the operation. Use mild detergents for cleaning. Do not use abrasives as the surface of the glass may be damaged. Only clean the glass when it has cooled down.

Chimney cleaning and maintenance - cleaning and control of the chimney is recommended at least once a year as well as after the prolonged periods of non-use. Regular maintenance and control of the chimney will prevent the occurrence of fire and poor operation of the stove.

Cleaning of the flue gas passages in the firebox - it is performed by lifting the hotplate and the cleaning opening cover on the hotplate (Figure 6), and using auxiliary tools to scrape soot into the firebox. Such cleaning is recommended in regular intervals in order for the stove to operate properly and to prevent clogging of the flue gas passages in the stove.

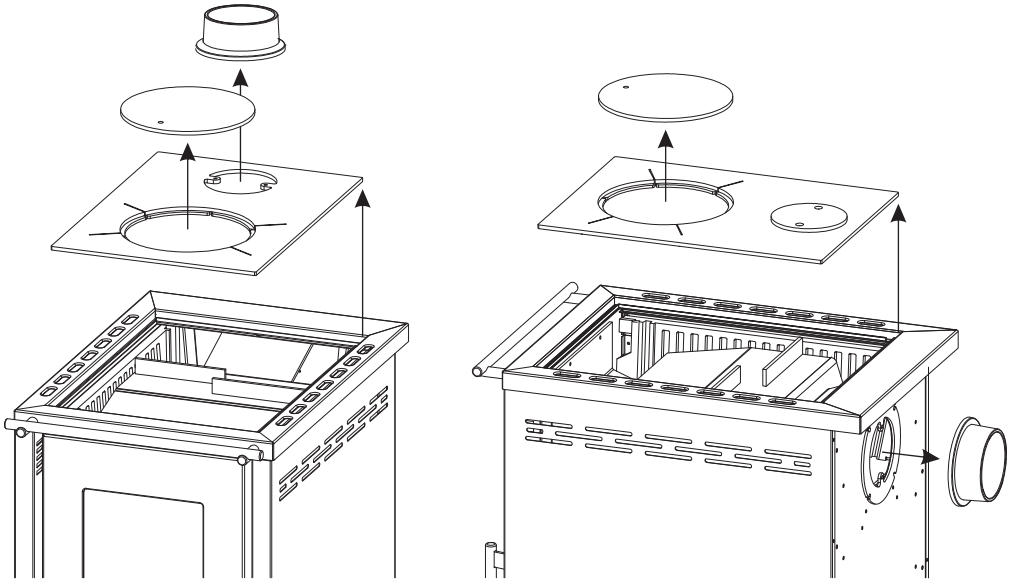

Figure 6

MALFUNCTIONS AND RECOMMENDATIONS FOR THEIR ELIMINATION

The following table shows the most common malfunctions and recommendations for their elimination.

Malfunction	Possible cause	Troubleshooting
The stove heats and cooks poorly	- Improper operating - Inadequate chimney	- Read and follow the instructions carefully - In the event that, despite the fulfillment of all requirements from the instructions, the malfunction is still present, contact the maintenance service
Difficulties in lighting a fire	- Closed primary air regulator - Wet wood - Lack of oxygen	- Open the air supply regulator and provide the primary air supply - Use dry wood - Ventilate the room to ensure fresh air
Smoke coming out from under the cooktop	- Closed primary air regulator - Insufficient draft - Uncleaned ash from the bottom cast grate	- Open the air supply regulator and provide the primary air supply - Carefully read the instructions and apply the tips for providing draft - Clean the bottom cast grate
Furnace door glass is soiled in a short time	- Wet wood - Too much fuel - Insufficient draft - Secondary air supply closed	- Use dry wood - See the proposed amount of combustion fuel in the instructions - Check the connection with the chimney - Carefully read the instructions and apply the tips for providing secondary air

GENERAL

If all the recommendations for installation, air regulation and cleaning given in this manual are met, the stove is a proven safe appliance for household use.
Before installing the stove, remove the packaging. Take care of possible injuries as the wooden slats are fastened by nails. Dispose of the plastic bag in the designated place in accordance with the regulations.
Dispose of the old furnace that you no longer want to use in accordance with the regulations. In red-coloured stoves (red enamelled stoves) the red pigment darkens when the stove is heated. When the stove cools down, the red colour returns to its original shade.
If the firebricks become damaged (breaking, cracking) or fall out of their seating, firing and use of the stove must not be continued, in order to prevent burn-through of the outer sheet metal parts; in such a case, the warranty for those sheet metal parts shall not be valid. It is necessary to immediately contact the repair shop to eliminate the stated issues. Glass fibre rope gaskets installed on the firebox door are not covered by the warranty.
All complaints, regarding malfunctions or poor operation of the furnace, should be reported to the factory or authorized service center by telephone or in writing, and providing a receipt.

All contact information is provided at the end of this manual.
Any malfunction on the stove must be eliminated by the factory maintenance service.
If unauthorized persons perform servicing or any repairs and alterations on the stove, the owner loses the right to service maintenance guaranteed by the manufacturer's warranty.
The procurement of spare parts is carried out exclusively through the factory maintenance service, based on the positions and figures in this manual or their names.

The manufacturer bears no responsibility if the customer does not comply with the stove operating and installation instructions.

ENVIRONMENTAL PROTECTION TIPS

Packaging
- Packaging material is 100% recyclable.
- When disposing of waste, comply with local regulations.
- Packaging material (plastic bags, polystyrene-styrofoam parts, etc.) should be kept out of reach of children, as it is a potential source of danger.
- Take care of safety when removing and disposing of wooden slats as they are fastened by nails.

Product
- The appliance is made of recyclable materials. When disposing to waste landfill, comply with applicable environmental laws.
- Use only recommended types of fuel.
- It is forbidden to burn inorganic and organic waste (plastics, chipboard, textiles, oiled wood, etc.), as they release carcinogens and other harmful substances during combustion.

Sehr geehrte Kund:nnen,

Wir bedanken uns für Ihr Vertrauen und Ihren Entscheid, unser Produkt zu kaufen.

Sie haben eine gute Wahl getroffen, weil der Kaminofen technische Charakteristiken aus der Spitze seiner Klasse besitzt, wovon Sie sich während der Benutzung überzeugen werden.

Bitte lesen Sie diese Anleitung sorgfältig bevor Sie den Kaminofen verwenden, weil Sie darin Empfehlungen für die richtige Bedienung finden werden.

Wir glauben, dass auch Sie sich ins Buch der zufriedenen Kund:innen unserer Produkte eintragen werden.

Smederevac d.o.o.

INHALTSVERZEICHNIS

Warnung vor der Benutzung 2
Beschreibung des Kaminofens 3
Technische Daten 3
Abmessungen des Kaminofens 3
Installation des Kaminofens 6
Anheizen und Nachlegen von Brennstoff 7
Steuerung des Betriebs des Kaminofens 9
Reinigung und Wartung des Kaminofens 12
Betriebsstörungen und Empfehlungen für deren Beseitigung 12
Allgemeine Hinweise 12
Empfehlungen für den Umweltweltschutz 13
Montage der Galerie auf den Kaminofen 14

Damit Ihr Kaminofen ordentlich funktioniert, ist es wichtig, dass Sie diese Anleitung lesen und sich strikt an die Richtlinien für die Benutzung und Bedienung halten.

- Verwenden Sie für die Verbrennung feste Brennstoffe wie z. B. Holz, Briketts und kalorienarme Kohle. Es ist nicht erlaubt, in den Feuerraum oder auf der Platte des Kaminofens explosive Vorrichtungen und Materialien zu stellen. Es ist nicht erlaubt, leicht brennbare Materialien in der unmittelbaren Nähe des Kaminofens zu halten.
- Für eine ordentliche Verbrennung sollte im normalen Betriebsmodus der Schornsteinzug 12±2 Pa betragen. Falls der Luftzug höher als 12 Pa ist, sollte in den Schornstein eine Klappe eingebaut werden. Es ist nicht erlaubt, die Rauchabzugsrohre auf einen kleineren Durchmesser zu reduzieren.
- Der Raum mit dem Kaminofen sollte zwecks der Zufuhr der für die Verbrennung notwendigen Frischluft regelmäßig belüftet werden.
- Die Teile des Kaminofens werden während des Betriebs auf hohe Temperaturen angeheizt, und bei der Bedienung ist entsprechende Vorsicht geboten. Lassen Sie Kinder nicht den Kaminofen bedienen und in seiner Nähe spielen.
- In den Kaminofen dürfen nur diejenigen vom Hersteller zugelassenen Ersatzteile eingebaut werden. Am Kaminofen dürfen keine Änderungen vorgenommen werden.
- Beim ersten Nachlegen von Brennstoff kann es zu einer leichten Rauchbildung kommen, insbesondere von der Oberfläche der Platte. Das ist eine übliche Erscheinung, die wegen der Verbrennung von Ablagerungen auf der Oberfläche der Platte (Korrosionsschutz, Farbe, Staub...) auftritt. Belüften Sie den Raum mit dem Kaminofen während des ersten Nachlegens von Brennstoff.
- Es wird nicht empfohlen, den Kaminofen an einen gemeinsamen Schornstein anzuschließen, weil dies den notwendigen Einzug negativ beeinflussen kann. An denselben Schornstein darf kein Gerät angeschlossen werden, das Gas als Brennstoff verwendet.
- Verwenden Sie beim Nachlegen von Brennstoff Schutzhandschuhe, da die Türgriffe erhitzt sind.
- Es müssen die nationalen und örtlichen Vorschriften für die Installation von Kaminöfen eingehalten werden.
- Der Betrieb ist nur mit geschlossener Feuerraumtür erlaubt.
- Nach jeder Verwendung alle Luftzufuhrregler schließen.
- Das Gerät darf nicht verwendet werden, wenn die Glasdichtung an der Feuerraumtür sichtbar beschädigt ist oder vom Produkt getrennt wurde.

Bei Nichtbeachtung der Anleitung übernimmt der Hersteller keine Verantwortung für entstandene Schäden am Kaminofen.

Hinweis Der Kaminofen ist für den Einbau in geschlossenen Innenräumen bestimmt, und sein Zweck ist die Raumheizung.

In der Tabelle „Technische Daten" (Seite 32) ist die Nennleistung des Produkts bei der Verbrennung von Brennstoffen (Holz / Kohle) bei bestimmten Brennstoffmengen (angegeben in der Tabelle „Technische Daten"), bestimmter Feuchtigkeit und Holzart (bis zu 20% Feuchtigkeit,

Buche) und bestimmtem Einzug (12±2 Pa) angegeben.
Alle Angaben in der Tabelle „Technische Daten" wurden in einem nach den europäischen Normen EN 16510-2-1 und EN 16510-1 zugelassenem Labor bestätigt.
Beachten Sie bei der Wahl des Kaminofens die Fläche / das Volumen des zu beheizenden Raums, und die einfachste Methode zur Berechnung der erforderlichen Leistung des Kaminofens ist die folgende:
1 kW Heizleistung des Kaminofens erhitzt ca. 6,5 m2 (mit standardmäßiger Raumhöhe von 2,6 m).

Bei der Berechnung der erforderlichen Heizleistung für den gewünschten Raum sind folgende Eigenschaften des Gebäudes zu berücksichtigen:
- bestehende Dämmung am Gebäude,
- Qualität der Fenster und Türen am Gebäude,
- Durchmesser und Höhe des Schornsteins mit zufriedenstellendem Unterdruck.

BESCHREIBUNG DES KAMINOFENS

- Der Kaminofen je wurde nach den europäischen Normen EN 16510-2-1 und EN 16510-1 hergestellt und getestet.
- Auf der Abbildung 1 ist das Aussehen des Kaminofens mit den für die Bedienung wichtigen Bestandteilen dargestellt.
- Der Kaminofen ist für die Heizung von geschlossenen Innenräumen bestimmt.
- Der Arbeitstisch des Kaminofens setzt sich aus einem Edelstahlrahmen (Position 1) und einer Stahlplatte (Position 1) zusammen.
- Der Rahmen des Arbeitstisches trägt die Galerie (Position 3), die über die Galeriehalterung an den Rahmen gebunden ist.
- Die Türblende, Seitenblenden und das Podest sind aus Emaille-Blech gefertigt.
- Mit dem Kaminofen wird der Rauchabzug aus Gusseisen (Position 11) geliefert, der an der Platte oder an der Rückseite des Kaminofens montiert werden kann.
- Die Abdichtung zwischen der Platte und dem Rahmen des Kaminofens sowie an allen Türen wird durch Glasdichtungen erzielt.
- Der Feuerraum des Kaminofens ist aus Gussteilen gefertigt.

Bestandteile des Kaminofens (Abbildung 1):

1 - Platte
2 - Rahmen des Kaminofens
3 - Galerie des Kaminofens
4 - Glas des Feuerraums
5 - Feuerraumtür
6 - Sekundärluftregler
7 - Primärluftregler
8 - Podest
9 - Seitenteil
10 - Griff Feuerraumtür
11 - Rauchabzug
12 - Rauchabzugsdeckel

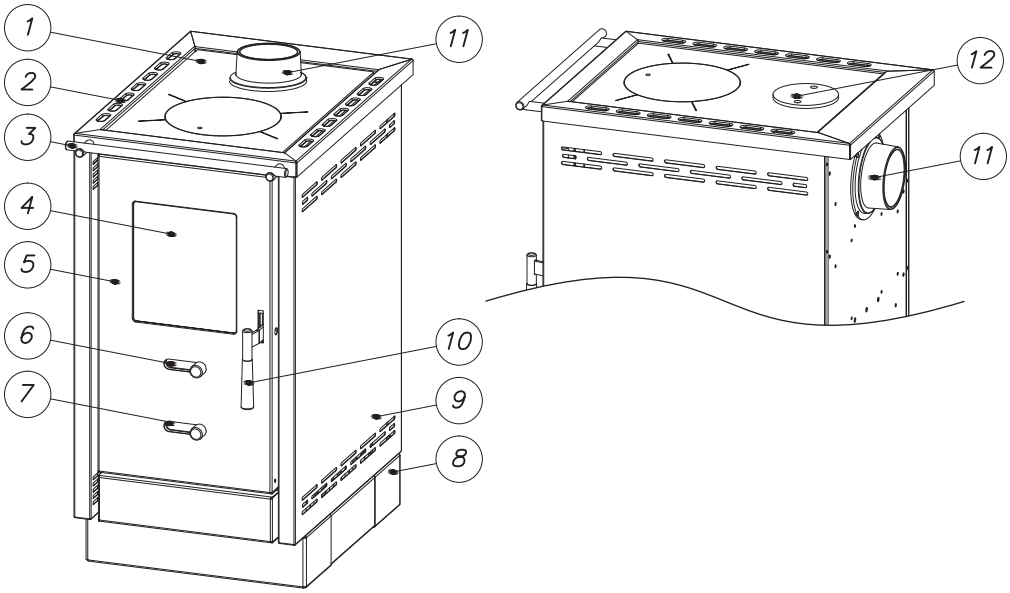

Abbildung 1

TECHNISCHE DATEN

Die Tabelle 1 nach EN 16510-1 ist ein Zusatzdokument, das wir zusammen mit dieser Anleitung präsentieren.
In der Tabelle 1 können Sie Informationen zu den Eigenschaften dieses Gerätes finden.

Nennleistung	8,0 kW
Wirkungsgrad	77,0 %
Saisonale Effizienz	67,0 %
Abmessungen des Kaminofens (HxBxT)	845x434x660 mm
Abmessungen des Feuerraums (HxBxT)	414x250x340 mm
Gewicht des Kaminofens	80 kg
Durchmesser des Schornsteinanschlusses	Ø 120mm
Position des Schornsteinanschlusses	gore, pozadi
Abgastemperatur	210 °C
Massenstrom	8,8 g/s
CO-Gehalt (bezogen auf 13% O_2)	1151,0 mg/Nm^3
Staubemission (bezogen auf 13% O_2)	37,2 mg/Nm^3
OGC (bezogen auf 13% O_2)	108 mg/Nm^3
NOx (bezogen auf 13% O_2)	114 mg/Nm^3
Brennstoffverbrauch bei Nennleistung	2,37 kg/h
Luftregelung	Primär, sekundär und tertiär
Primär, sekundär und tertiär	12±2 Pa

Mindestabstand zu brennbaren Materialien:		
- von der Rückwand	d_R	60 cm
- von der Seitenwand	d_S	50 cm
- von oben	d_C	85 cm
- von vorn	d_P	80 cm
- im Strahlungsbereich am Boden	d_F	50 cm
- im Strahlungsbereich zur Seitenwand	d_L	80 cm
- unterhalb des Unterteils	d_B	16 cm

Abmessungen des Kaminofens:

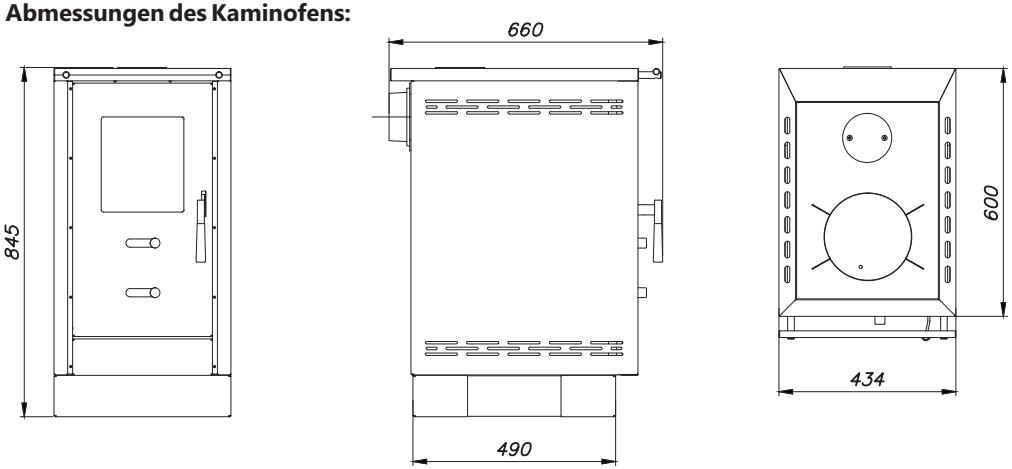

INSTALLATION DES KAMINOFENS

Bei der Aufstellung des Kaminofens müssen Sie die gültigen bau- und feuerschutzrechtlichen Vorschriften und Bestimmungen beachten.

- Sie dürfen den Kaminofen nicht in unmittelbarer Nähe von Holzelementen, Kühlgeräten, Kunststoffteilen von Möbeln und anderen brennbaren Materialien aufstellen, weil der Kaminofen während des Betriebs (bei der Brennstoffverbrennung) eine hohe Arbeitstemperatur erzeugt.
- Falls Sie den Kaminofen auf eine Unterlage aus brennbaren Materialien aufstellen werden (Holz, warmer Fußboden, Laminat...) ist, müssen Sie einen Blechschutz aufzustellen - seitlich 10 cm und vorne 50 cm vom Kaminofen.
- Verbinden Sie den Kaminofen mit dem Schornstein, den Rauchabzugsrohren über den Anschluss an der Rückseite des Kaminofens, sodass eine ausreichende Abdichtung und Rauchströmung vom Kaminofen zum Schornstein gewährleistet ist. Das Rauchabzugsrohr darf nicht zu tief in den Schornstein eingezogen sein, um die Querschnittsfläche nicht zu reduzieren und somit den Schornsteineinzug nicht zu beeinträchtigen. Verwenden Sie keine Reduzierungen, die den Querschnitt des Rauchabzugsrohres reduzieren würden.

• Der Kaminofen erfordert die Zufuhr von Frischluft in den Raum, in dem er installiert ist, wobei die Öffnungsfläche für die Frischluftzufuhr nicht weniger als 0,4 dm2 sein darf. Ventilatoren, die im selben Raum mit dem montierten Kaminofen arbeiten, können beim Betrieb des Ofens Störungen verursachen.
• Überprüfen Sie vor der Aufstellung des Kaminofens den Schornsteinzug, weil dieser einer der Schlüsselfaktoren für die ordentliche Funktionsweise des Kaminofens ist. Der Einzug hängt von der Ordentlichkeit des Schornsteins und den Wetterbedingungen ab. Wenn der Schornsteinzug schlecht ist, überprüfen Sie die Ordentlichkeit des Schornsteins. Der Schornstein sollte sich im Inneren des Gebäudes befinden, und ist er an den Außenwänden des Gebäudes, wird eine Isolierung des Schornsteins empfohlen.
Eine der einfachsten Methoden zur Überprüfung des Schornsteineinzugs ist mittels A4-Papier, das in die Schornsteinöffnung für das Rauchabzugsrohr gestellt wird; falls das Papier an der Öffnung haften bleibt, hat der Schornstein einen guten Einzug. Ansonsten, wenn das Papier runterfällt, ist der Schornsteinzug nicht ausreichend und kann zu Problemen im Betrieb des Kaminofens führen.

Ein ordentlicher Schornstein muss die folgenden Bedingungen erfüllen:
- der Schornstein muss mindestens 0,5 m höher als das Dach sein und alle Objekte/Hindernisse in seiner Nähe (Nachbarhaus, Baum) übersteigen (Abbildung 2).
- Der Schornstein muss einen entsprechenden Querschnitt haben.
- Das Rauchabzugsrohr darf nicht zu tief eingesteckt sein, und die Anschlussöffnungen müssen dicht sein (Abbildung 3a).
- Im Schornstein dürfen sich keine Fremdkörper, Beschädigungen oder Rußablagerungen und andere Verschmutzungen befinden (Abbildung 3b).
- Die Reinigungstür und alle anderen Öffnungen müssen gut verschlossen sein, um keine sogenannte „Falschluft" zu erzeugen (Abbildung 3c).



Abbildung 2

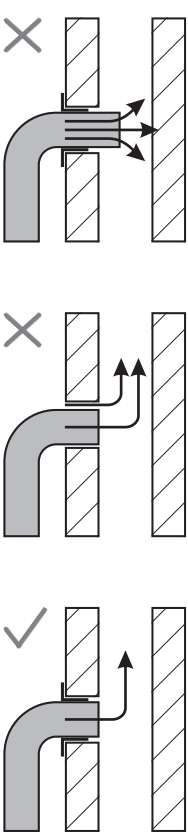

a

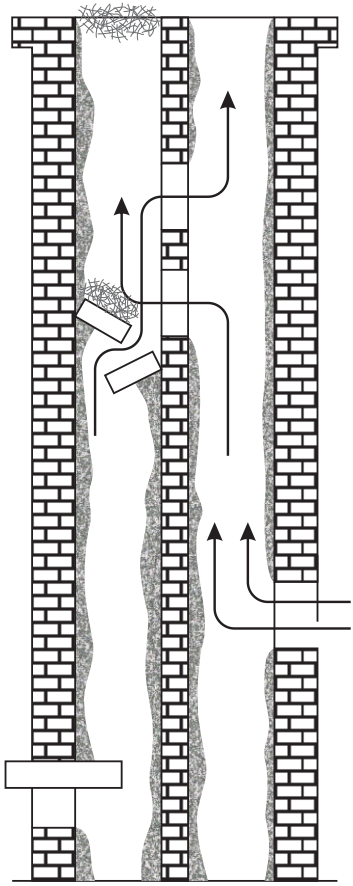

b

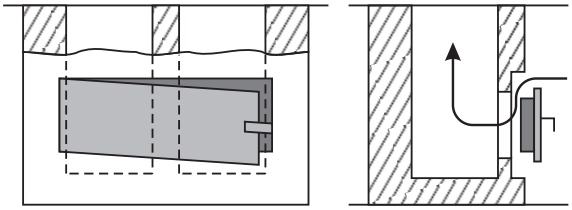

c

Abbildung 3

Ebenso können Mängel am Schornstein entstehen, wenn:
- der Querschnitt des Schornsteins klein ist
- mehrere Herde/Öfen oder andere Geräte an demselben Schornstein angeschlossen sind

ANHEIZEN UND NACHLEGEN VON BRENNSTOFF

Wischen Sie vor dem Anheizen alle emaillierten Flächen des Kaminofens mit einem trockenen Tuch ab, um eine Verbrennung der Verschmutzungen am Kaminofen und das Auftreten von unangenehmen Gerüchen zu vermeiden.

Zünden Sie das Feuer im Feuerraum in der folgenden Reihenfolge an:
- Feuerraumtür und Aschekasten des Kaminofens öffnen,
- In den Feuerraum das Material zum Anheizen hineingeben (gehacktes Holz auf nicht gefettetem und zerknittertem Papier),
- Feuer anzünden,
- Primärluftregler (Abbildung 1, Pos. 7) und Sekundärluftregler (Abbildung 1, Position 6) in die Position „offen" stellen, so wie das in den Abbildungen 4a und 5a dargestellt ist.
- Feuerraumtür schließen.
- Nach dem Herstellen der Grundglut größere Holzstücke oder Kohle in den Feuerraum hineingeben. Falls Briketts als Brennstoff verwendet werden, warten Sie, bis die gesamte Brennstoffmenge aufglüht, reduzieren Sie erst dann den Luftzug auf die Hälfte.
- Öffnen Sie beim Nachlegen von Brennstoff die Feuerraumtür (Abbildung 1, Pos. 5) nur um einige Grad, warten Sie 4–5 Sekunden, öffnen Sie dann die Tür langsam vollständig. Öffnen Sie die Tür nicht schlagartig, weil bei starker Flamme im Feuerraum die Flamme in den Raum austreten kann.

Mit der Regelung des Einzugs im Kaminofen regeln Sie die Temperatur, Leistung und Geschwindigkeit der Brennstoffverbrennung, und das tun Sie mit dem Primärluftregler (Abbildung 1, Pos. 7).
Durch Kombinierung der Primärluft über den Primärluftlegler und der Sekundärluft über den Sekundärluftregler (Abbildung 1, Pos. 9) erzielen Sie die gewünschte Verbrennung.
Der Kaminofen verfügt über Hilfszubehör, das zur Erleichterung der Wartung des Kaminofens dient.
Für das Nachlegen von Brennstoff werden Holz und Briketts empfohlen.

Als Brennstoff dürfen nicht Heizöl, Benzin und dergleichen verwendet werden, weil mit der Verwendung von flüssigen Brennstoffen Bedingungen für die Beschädigung des Kaminofens und Explosion geschaffen werden.

Achtung!
- Verwenden Sie als Brennstoff nicht organische Abfälle, Speisereste, Kunststoffgegenstände, brennbare und explosive Materialien, deren Verbrennung die ordentliche Funktionsweise des Kaminofens beeinträchtigt und zu Schäden und Umweltverschmutzung führen kann.
- Erhöhte Außentemperaturen können eine schlechte Luftströmung (Einzug) im Schornstein verursachen, sodass häufigeres Nachlegen von Brennstoff in kleineren Mengen empfohlen wird.
- Vermeiden Sie die Benutzung des Kaminofens bei schlechten Wetterbedingungen sowie bei starkem Wind, weil sich dies auf den erforderlichen Unterdruck im Schornstein widerspiegelt. In diesen Fällen kann es zur Rückführung des Rauchs in den Raum mit dem Kaminofen kommen. Das Anheizen ist in diesem Fall erschwert.

Wir empfehlen das Nachlegen von Brennstoff alle 60 Minuten, mit der Höhe des Brennstoffs im Feuerraum bis zu 10 cm, durch Stapelung von Holzscheit nebeneinander wegen des besseren Einzugs. Empfohlen sind zwei Holzscheite der Abmessung von 100x100x250 mm, mit durchschnittlichem Gewicht von 2,37 kg.
Nach jedem Nachlegen wird empfohlen, dass der Kaminofen mindestens 30 Minuten lang mit maximaler Leistung brennt, damit in dieser Verbrennungsphase alle verdampfbaren Bestandteile ausbrennen, die zur Bildung von Kondensaten im Kaminofen führen.

Für den ordentlichen Betrieb des Kaminofens ist Folgendes notwendig:
• regelmäßige Reinigung des Kaminofens und des Schornsteins,
• regelmäßige Durchlüftung der Räume zwecks der guten Verbrennung,
• regelmäßige Entfernung der Asche aus dem Aschenkasten des Kaminofens,
• entfernen Sie abgelagerten Kies und nicht verbrannte Materialien regelmäßig vom Rost mit dem Reinigungszubehör.

STEUERUNG DES BETRIEBS DES KAMINOFENS

Beginnen Sie das Anheizen mit einem leichten Feuer, um thermische Schocks zu vermeiden.
Legen Sie die nächste Holzmenge erst nach dem Ausbrennen der vorherigen Menge nach.
Lassen Sie nicht zu, dass das Rost mit Asche und nicht verbranntem Brennstoff verstopft wird.
Reinigen Sie den Rost. Öffnen Sie die Tür langsam und vorsichtig, auf keinen Fall durch schlagartiges Ziehen; damit ermöglichten Sie den Druckausgleich im Feuerraum und Raum, weil es ansonsten zur Rauchbildung im Raum kommen kann.
Der Kaminofen ist für den Betrieb mit ständig verschlossener Feuerraumtür gebaut und vorgesehen, außer während des Nachlegens von Brennstoff. Öffnen Sie die Tür nicht unnötig.
Für einen maximalen Verbrennungseffekt muss das Holz maximal 20% Feuchtigkeit haben.
Ansonsten scheiden sich Teer und Gase ab, die mit Wasserdampf Kreosot bilden.
Falls sich dieser in einem größeren Ausmaß bildet, kann im Schornstein Feuer entstehen.

Ein Feuer im Schornstein erkennen Sie am leichtesten folgendermaßen:
- charakteristischer Klang, der vom Schornstein wie ein lautes Tuten kommt,
- sichtbare Flamme, die aus dem Schornstein kommt,
- hohe Temperatur der umgebenden Wände,
- charakteristischer Brandgeruch.

Bei Feuerausbruch gehen Sie wie folgt vor:
- rufen Sie sofort die Feuerwehr;
- unterbinden Sie die Sauerstoffzufuhr in den Schornstein und schalten Sie den Kaminofen aus;
- werfen Sie nichts in den Schornstein und achten Sie darauf, dass sich das Feuer nicht auf die Holzkonstruktion oder ein anderes naheliegendes brennbares Material ausbreitet;
- **löschen Sie AUF KEINEN FALL den Schornstein mit Wasser oder gießen Sie kein Wasser in den Kaminofen;**
- das Feuer im Schornstein können Sie nur mit einem Trockenpulvergerät löschen;
- mit Wasser können Sie nur das umgebende Material löschen;

- kühlen Sie die umgebenden Wände nicht mit Wasser ab;

Hinweis:
Falls das Feuer im Kaminofen aus irgendeinem Grund gefährlich stark wird, ergreifen Sie folgende Maßnahmen:
• Schließen Sie die Luftklappen, die die Verbrennungsluft sicherstellen.
• Falls nötig, werfen Sie für diesen Zweck präparierten Sand oder eine spezielle nicht brennbare Feuerdecke in den Feuerraum.

E**s ist empfehlenswert, dass Sie einen Feuerlöscher haben.**

Säubern Sie vor dem zweiten Nachlegen von Brennstoff den Rost mit dem Zusatzzubehör, damit die Frischluftzufuhr nicht verhindert wird.
Säubern Sie den Aschenkasten regelmäßig und sorgen Sie dafür, dass dieser nicht voll mit Asche ist.
Der Kaminofen ist für einen periodischen Betrieb vorgesehen.
Für die Erhaltung der erforderlichen Nennleistung wird periodisch die angeführte Brennstoffmenge in den Feuerraum nachgelegt.
Der Kaminofen ist nicht für den Betrieb mit ständiger Glut oder den Betrieb mit Wärmestauung bestimmt.

I - Regelung der Primärluft
Stellen Sie den Primärluftregler in die Position „offen" (Abbildung 4a) während des Anheizens und halten Sie ihn in dieser Position bis zum Erreichen des stabilen Betriebs nach dem Einlegen größerer Holz- oder Kohlestücke. Stellen Sie dann den Regler in die Position „geschlossen" (bei der Verbrennung von Holz und Holzbriketts - Abbildung 4b) und halten Sie ihn in dieser Position während des ganzen Betriebs des Kaminofens. Wenn der Regler geschlossen ist, wird die Luftzufuhr unterhalb des Rostes verhindert und somit die Brennintensität verringert. Bei Brennstoff schlechter Qualität öffnen Sie den Regler teilweise. Bei geschlossener Regelung der Primärluft (Abb. 4b) wird eine Nennleistung von 8,0 kW erhalten.

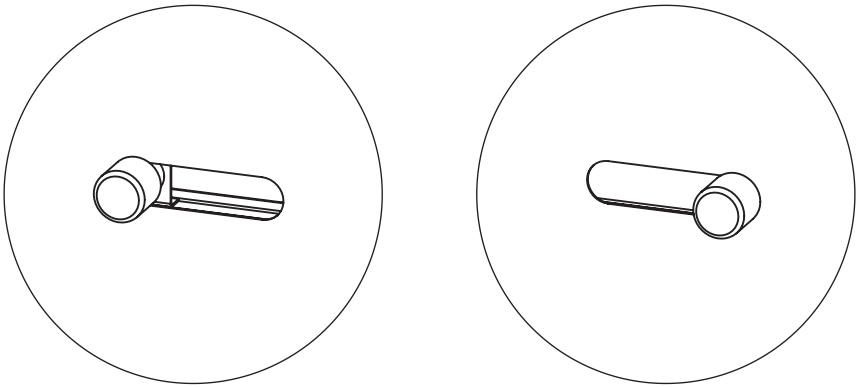

Abbildung 4 **a** **b**

II - Regelung der Sekundärluft

Die Regelung der Sekundärluft erfolgt über den Sekundärluftregler. Die Sekundärluft dient zur zusätzlichen Verbrennung und Erhöhung des Nutzungsgrades des Kaminofens. Die Verbrennungsqualität hängt von der richtigen Einstellung der Sekundärluftmenge im Feuerraum ab und ist bei offenem Regler (Abbildung 5a) am besten. Wir empfehlen, dass der Sekundärluftregler (Abbildung 5b) nur dann geschlossen wird, wenn Sie die Glut für längere Zeit bewahren möchten.

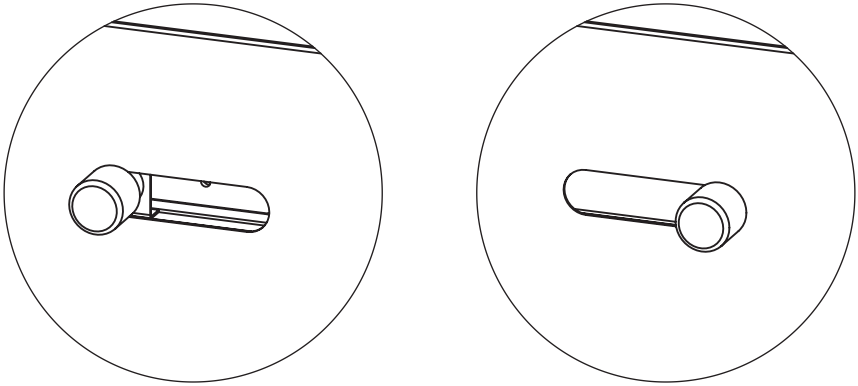

Abbildung 5 **a** **b**

REINIGUNG UND WARTUNG DES KAMINOFENS

Mit einer regelmäßigen und ordentlichen Reinigung ermöglichen Sie einen einwandfreien Betrieb und die Verlängerung der Lebensdauer des Kaminofens. Jede Reinigung der Außen- oder Innenflächen muss immer am kalten Kaminofen erfolgen.

Reinigung der Außenflächen - mit einem weichen Tuch, das die Oberflächen des Kaminofens nicht beschädigt. Chemische Reinigungsmittel verursachen keine Beschädigung der Oberflächen des Kaminofens und können verwendet werden. Reinigen Sie gefärbte und emaillierte Oberflächen nicht mit Scheuermitteln.

Reinigung der Innenflächen - verwenden Sie bei der Reinigung des Kaminofens Schutzhandschuhe. Beseitigen Sie Rußablagerungen von den Innenwänden des Feuerraums des Kaminofens, entfernen Sie kleine und nicht verbrannte Teile vom Rost, entleeren Sie den Aschenkasten und die im Inneren des Kaminofens angesammelte Asche.

Reinigung der Glasflächen - das Glas des Feuerraums wird während Nutzung des Kaminofens verschmutzt. Verwenden Sie für die Reinigung milde Reinigungsmittel. Verwenden Sie keine Scheuermittel, da die Oberfläche des Glases beschädigt werden kann. Reinigen Sie das Glas erst, wenn es abkühlt.

Säuberung und Wartung des Schornsteins - die Säuberung und Kontrolle des Schornsteins wird mindestens einmal pro Jahr sowie nach einer längeren Betriebsunterbrechung empfohlen. Mit regelmäßiger Wartung und Kontrolle des Schornsteins verhindern Sie den Ausbruch von Feuer und einen schlechten Betrieb des Kaminofens.

R**einigung von Rauchabzugskanälen im Feuerraum** - wird durchgeführt, indem der Reinigungsdeckel auf der Platte (Abb. 6) gehoben und der Ruß in den Feuerraum abgestreift wird. Eine solche Reinigung wird periodisch empfohlen, damit der Kaminofen ordentlich arbeitet und es nicht zur Verstopfung der Rauchabzugskanäle im Kaminofen kommt.

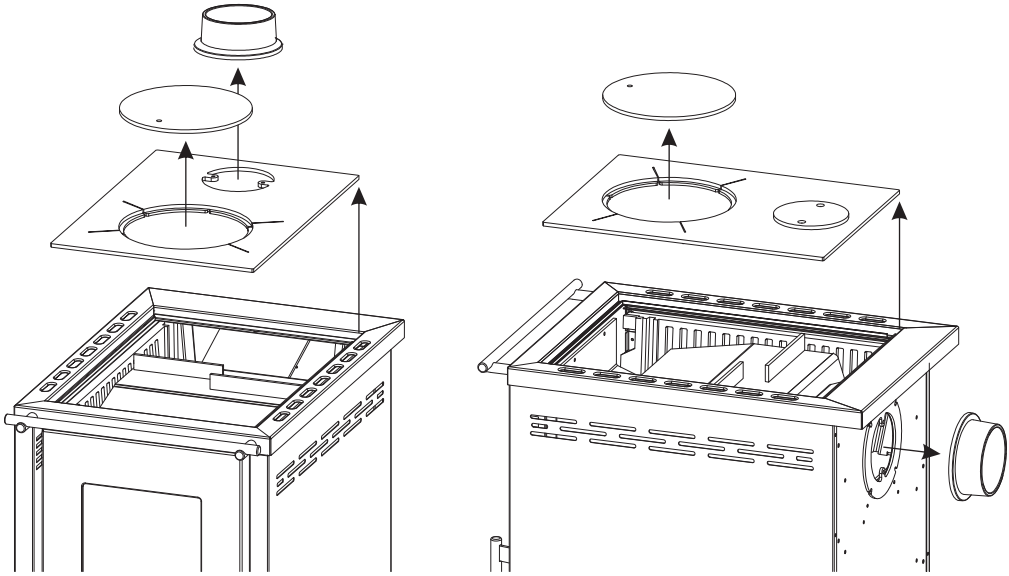

Abbildung 6

BETRIEBSSTÖRUNGEN UND EMPFEHLUNGEN FÜR DEREN BESEITIGUNG

Die folgende Tabelle zeigt die häufigsten Betriebsstörungen und die Empfehlungen für deren Behebung.

Störung	Mögliche Ursache	Beseitigung der Störung
Der Ofen heizt und kocht schwach	- Falsche Bedienung - Schlechter Schornstein	- Anleitung sorgfältig lesen und beachten - Falls die Betriebsstörung trotz der Beachtung aller Bedingungen aus der Anleitung weiterhin vorliegt, Kundendienst kontaktieren
Schwierigkeiten beim Anzünden des Feuers	- Primärluftregler ist geschlossen - Feuchtes Holz - Sauerstoffmangel	- Luftzufuhrregler öffnen und für ausreichende Zufuhr von Primärluft sorgen - Trockenes Holz verwenden - Raum durchlüften, um Frischluft sicherzustellen
Rauchaustritt unterhalb der Platte	- Primärluftregler ist geschlossen - Unzureichender Einzug - Nicht entfernte Asche vom Rost	- Luftzufuhrregler öffnen und für ausreichende Zufuhr von Primärluft sorgen - Anleitung sorgfältig lesen und Empfehlungen für die Sicherstellung des Einzugs umsetzen - Rost reinigen
Am Glas der Feuerraumtür lagert sich in kurzer Zeit Ruß ab	- Feuchtes Holz - Zu viel eingelegter Brennstoff - Unzureichender Einzug - Zufuhr der Sekundärluft geschlossen	- Trockenes Holz verwenden - In der Anleitung empfohlene Brennstoffmenge für die Verbrennung beachten - Verbindung mit dem Schornstein überprüfen - Anleitung sorgfältig lesen und Empfehlungen für die Sicherstellung der Sekundärluft umsetzen

ALLGEMEINE ANMERKUNGEN

Falls alle in dieser Anleitung gegebenen Empfehlungen für die Installation, Betriebsregelung und Reinigung eingehalten werden, stellt dieser Kaminofen ein bewährtes und sicheres Gerät für die Benutzung im Haushalt dar.
Entfernen Sie vor dem Installieren des Kaminofens die Verpackung. Achten Sie auf mögliche Verletzungen, da die Holzbalken mit Nägeln verbunden sind. Entsorgen Sie den Plastiksack in die dafür vorgesehene Stelle im Einklang mit den Vorschriften.
Entsorgen Sie den alten Kaminofen, den Sie nicht mehr benutzen möchten, bei der dafür vorgesehenen Stelle im Einklang mit den Vorschriften. Rote Kaminöfen (rot emaillierte Kaminöfen) haben die Eigenschaft, dass das rote Pigment bei erhitztem Ofen dunkel wird. Wenn der Ofen abkühlt, kehrt die rote Farbe in den ursprünglichen Zustand zurück.
Bei Beschädigungen der Backsteine (Bruch, Rissbildung) und deren Herunterfallen vom Sitz dürfen Sie den Kaminofen nicht mehr heizen und benutzen, damit es nicht zur Überhitzung der äußeren Blechteile und somit zur Erlöschung der Garantie für diese Blechteile kommt. Es ist erforderlich, sofort den Kundendienst für die Behebung der angegebenen Probleme zu rufen. Die an der Feuerraumtür eingebauten Glasdichtungen unterliegen nicht der Garantie.

Alle als Defekte oder schlechte Funktionsweise des Kaminofens bewerteten Reklamationen müssen dem Herstellerservice oder dem autorisierten Service per Telefon oder in Schriftform mit Vorweisung der Quittung gemeldet werden. Alle Kontaktdaten sind am Ende dieser Anleitung gegeben.
Jeder Defekt am Kaminofen wird ausschließlich durch den Herstellerservice beseitigt. Wenn unbefugte Personen Wartungsarbeiten oder Reparaturen und Änderungen am Kaminofen vornehmen, verliert der Besitzer des Kaminofens das Recht auf die mit der Herstellergarantie gewährleistete Reparatur.
Die Anschaffung von Ersatzteilen erfolgt ausschließlich über den Herstellerservice, auf der Grundlage der Positionen und Abbildungen in dieser Anleitung oder deren Namen.

Der Hersteller übernimmt keinerlei Haftung, wenn der Kunde / die Kundin die Bedienungs- und Installationsanleitung für den Kaminofen nicht beachtet.

EMPFEHLUNGEN FÜR DEN UMWELTWELTSCHUTZ

Verpackung

- Das Verpackungsmaterial kann zu 100% recycelt werden.
- Beachten Sie bei der Entsorgung die örtlichen Vorschriften.
- Das Verpackungsmaterial (Plastiksäcke, Teile aus Polystyrol-Styropor etc.) muss außerhalb der Reichweite von Kindern aufbewahrt werden, da dies eine potentielle Gefahrenquelle ist.
- Achten Sie auf die Sicherheit beim Entfernen und Entsorgen von Holzbalken, weil sie mit Nägeln verbunden sind.

Produkt

- Das Gerät ist aus recycelbaren Materialien hergestellt. Beachten Sie bei der Entsorgung die geltenden Gesetze über den Umweltschutz.
- Verwenden Sie nur die empfohlenen Brennstoffarten.
- Es ist verboten, anorganische und organische Abfälle (Plastik, Sperrholz, Textilien, geöltes Holz, usw.) zu verbrennen, weil bei der Verbrennung krebserregende und andere Schadstoffe freigesetzt werden.

Cher consommateur

Merci de nous avoir fait confiance et d'avoir décidé d'acheter notre produit.

Vous avez fait un bon choix, car le poêle dispose des caractéristiques techniques le plaçant tout en haut de sa catégorie dont vous vous assurerez lors de son utilisation.

Veuillez lire attentivement la présente notice, avant de commencer à utiliser le poêle, car vous y trouverez les conseils pour une manipulation correcte.

Nous croyons que vous vous inscriviez aussi sur la liste de nos clients satisfaits.

Smederevac d.o.o.

CONTENU

Avertissement avant utilisation 2
Description du poêle 3
Données techniques 3
Données techniques 3
Installation du poêle 6
Allumage et chauffage 7
Manipulation du poêle 9
Nettoyage et entretien du poêle 12
Dysfonctionnements et recommandations pour leur élimination 12
Remarques générales 12
Conseils pour la protection de l'environnement 13
Instructions pour le montage de la galerie sur le poêle 14

AVERTISSEMENT AVANT UTILISATION

Pour un bon fonctionnement de votre poêle, il est important de lire la présente notice et de respecter strictement les conseils y contenus pour une utilisation et une manipulation correctes.

- Utiliser des combustibles solides telles que du bois, des briquettes ou du charbon hypocalorique. Il est interdit de mettre des dispositifs ou des produits explosifs dans la chambre de combustion ou sur la plaque. Il est interdit de conserver des matériaux facilement inflammables à proximité immédiate du poêle.
- Pour une bonne combustion, en régime normal de fonctionnement, le courant d'air devrait être compris entre 12-2 Pa. En cas que le courant d'air est supérieur à 15 Pa, il faut d'abord installer un clapet dans la cheminée. Il n'est pas permis de réduire le diamètre de conduits de fumée.
- La pièce où se trouve le poêle doit être régulièrement aérée pour une arrivée d'air frais nécessaire à la combustion.
- Certaines parties du poêle sont chauffées pendant le fonctionnement à des températures élevées et des précautions appropriées sont nécessaires lors de la manipulation. Ne pas laisser les enfants manipuler ou jouer à proximité du poêle.
- Uniquement des pièces de rechange approuvées par le fabricant peuvent être installées sur le poêle. Il est interdit d'effectuer des modifications sur le poêle.
- Lors du premier chauffage, une légère fumée peut se produire, notamment de la surface de la plaque. Il s'agit d'un phénomène courant qui se produit en raison de la combustion de dépôts à la surface de la plaque (protection anticorrosion, peinture, poussière...). La pièce dans laquelle se trouve le poêle doit être aéré lors du premier chauffage.
- Il n'est pas recommandé de raccorder le poêle à une cheminée commune car cela peut affecter le courant d'air requis. Un dispositif utilisant du gaz en tant que combustible ne doit être raccordé à la même cheminée.
- Porter des gants de protection lors du chauffage car les poignées de porte sont chauffées.
- Les réglementations nationales et locales pour l'installation des poêles doivent être respectées.
- Le fonctionnement n'est autorisé qu'avec la porte de la chambre de combustion fermée.
- Après chaque utilisation, il faut fermer tous les régulateurs d'arrivée d'air.
- L'appareil ne doit être utilisé si le joint tressé de la porte de la chambre de combustion est visiblement endommagé ou s'il s'est détaché.

En cas de non-respect des instructions d'utilisation, le fabricant n'assumera aucune responsabilité pour les dommages causés au poêle.

À noter : Le poêle est destiné à l'installation dans un espace intérieur fermé et son usage est le chauffage des pièces.

Le tableau « Données techniques » (page 46) indique la puissance nominale du produit lors de la combustion des combustibles (bois / charbon) (indiqué dans le tableau Données techniques), avec un certain taux d'humidité et un type de bois spécifiques (jusqu'à 20% d'humidité, hêtre) et d'un courant d'air déterminé (12±2 Pa).

Toutes les données contenues dans le tableau « Données techniques » ont été approuvées dans un laboratoire agréé conformément aux normes européennes EN 16510 – 2-1 et EN 16510- 1. Lors du choix du poêle, il faut prendre en compte la surface / le volume des pièces à chauffer, et la façon la plus simple de calculer la puissance requise du poêle est la suivante : 1kW de puissance du poêle peut chauffer environ 6,5m2 (avec une hauteur de pièce standard de 2,6 m).

Lors du calcul de la puissance nécessaire pour le chauffage de la pièce souhaitée, il faut prendre en considération les caractéristiques du bâtiment suivantes :

- si le bâtiment dispose d'une isolation thermique
- la qualité de la menuiserie sur le bâtiment
- le diamètre et le type de cheminée avec un vide satisfaisant

DESCRIPTION DU POÊLE

- Le poêle a été fabriquée et testé conformément aux normes européennes EN 16510 -2 - 1 et EN 16510 - 1
- La figure 1 représente l'aspect du poêle avec les pièces composantes indispensables à sa manipulation.
- Le poêle est destiné au chauffage des pièces intérieures.
- Le plan de travail du poêle se compose d'un cadre en acier inoxydable (position 2) et d'une plaque en acier (position 1)
- Le cadre du plan de travail comporte une galerie (position 3) fixée au cadre à l'aide du support de galerie.
- Le panneau de protection de la porte, les parois latérales et le socle sont fabriqués à partir de la tôle émaillée.
- Une sortie de fumée en fonte (position 11) est fournie avec le poêle et elle peut être installée sur la plaque ou à l'arrière du poêle.
- L'étanchéité entre la plaque et le cadre du poêle, ainsi que sur toutes les portes est assurée grâce à un joint en fibre de verre tressé.
- La chambre de combustion du poêle est en pièces moulées.

Pièces détachées du poêle (figure 1):

1 - plaque
2 - cadre du poêle
3 - galerie
4 - vitre de la chambre de combustion
5 - porte de la chambre de combustion
6 - régulateur d'air secondaire
7 - régulateur d'air primaire
8 - socle
9 - paroi latérale
10 - poigne de porte de la chambre de combustion
11 - sortie de fumée
12 - couvercle de la sortie de fumée

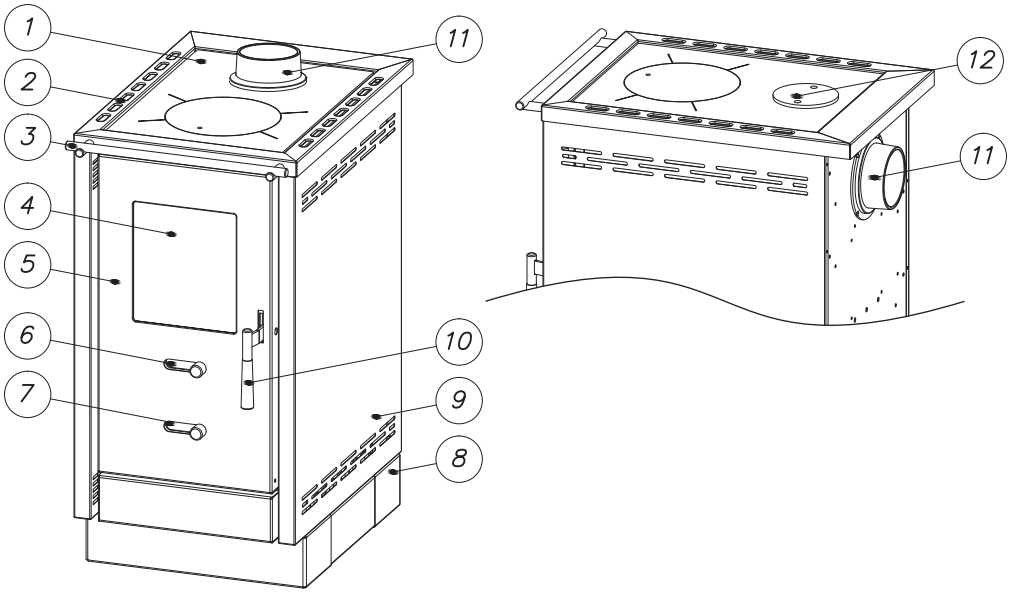

Figure 1

DONNÉES TECHNIQUES

Le tableau 22 conforme à la norme EN 16510 – 1 constitue un document complémentaire fourni avec la présente notice.
Dans le tableau 22 figurent les informations relatives aux caractéristiques de cet appareil.

Puissance nominale	8,0 kW
Degré d'efficacité	77,0 %
Efficacité énergétique saisonnière	67,0 %
Dimensions du poêle (HxLxL)	845x434x660 mm
Dimensions de la chambre de combustion (HxLxL)	414x250x340 mm
Poids du poêle	80 kg
Prečnik priključka dimnjaka / Položaj priključka dimanjaka	Ø 120mm / en haut, arrière
Température des gaz d'échappement	210 °C
Débit massique des fumées	8,8 g/s
Teneur en CO (réduite à 13% d' O_2)	1151,0 mg/Nm^3
Émission de la poussière (réduite à 13% d' O_2)	37,2 mg/Nm^3
OGC (réduite à 13% d' O_2)	108 mg/Nm^3
NOx (réduite à 13% d' O_2)	114 mg/Nm^3
Consommation de combustible à puissance nominale	2,37 kg/h
Régulation de l'air	Primaire, secondaire, tertiaire
Courant d'air nécessaire	12±2 Pa

Distance minimale des substances inflammables:		
- à partir du mur arrière	d_R	60 cm
- à partir du mur latéral	d_S	50 cm
- au-dessus	d_C	85 cm
- à l'avant	d_P	80 cm
- dans la zone de radiation au sol	d_F	50 cm
- dans la zone de rayonnement vers la paroi latérale	d_L	80 cm
- sous la partie inférieure sous l'appareil	d_B	16 cm

Dimensions du poêle :

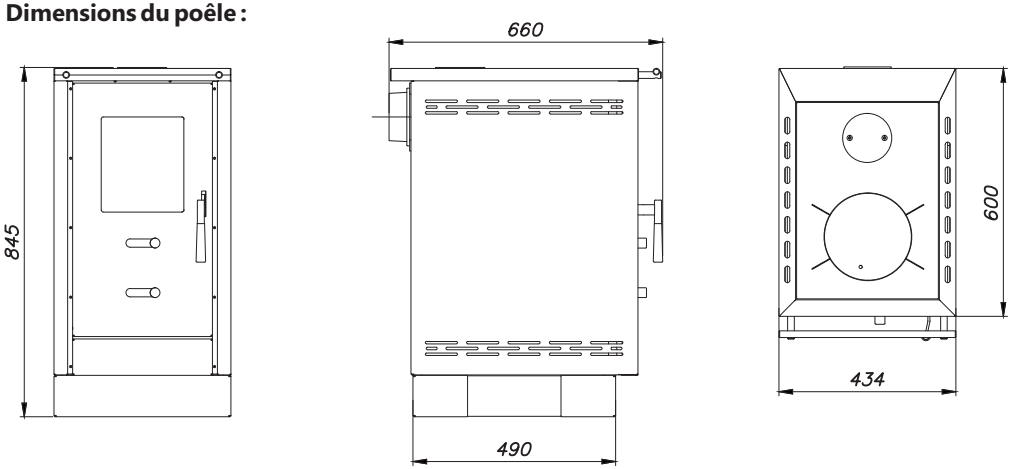

INSTALLATION DU POÊLE

Respecter les réglementations et les dispositions applicables en matière de construction et d'incendie lors de l'installation du poêle.

- Le poêle ne doit pas être placé à proximité immédiate d'éléments en bois, d'appareils de refroidissement, de pièces de meubles en plastique et d'autres matériaux inflammables car pendant son fonctionnement (lors de la combustion de combustible), il atteint une température de fonctionnement élevée qui se diffuse à l'extérieur du poêle.
- Si la surface sur laquelle vous allez placer le poêle est en matériau facilement inflammable (bois, sol chaud, stratifié...), il est nécessaire d'installer une protection en tôle - 10 cm de large sur le côté et 50 cm sur le devant.
- Raccorder le poêle à la cheminée à l'aide des conduits de fumée par le raccord situé à l'arrière du poêle, de manière à assurer une étanchéité adéquate et l'écoulement des fumées du poêle vers la cheminée. Le conduit de fumée ne doit pas être enfoncé trop profondément dans la cheminée afin de ne pas réduire la section transversale et ainsi perturber le courant d'air dans la cheminée. Ne pas utiliser de réducteurs qui réduiraient la section transversale du conduit de fumée.
- Le poêle exige l'apport d'air frais dans la pièce dans laquelle il est installé, la surface de

l'ouverture pour l'apport d'air frais ne devant pas être inférieure à 0,4 dm². Les ventilateurs fonctionnant dans la même pièce où le poêle est installé peuvent interférer avec le fonctionnement du poêle.

• Avant l'installation du poêle vérifier le courant d'air de la cheminée, car c'est l'un des facteurs clés du bon fonctionnement du poêle. Le courant d'air dépend du bon fonctionnement de la cheminée et des conditions météo. Si le courant d'air dans la cheminée est mauvais, vérifier le bon fonctionnement de la cheminée. La cheminée doit être située à l'intérieur du bâtiment, et si elle se trouve sur les murs extérieurs du bâtiment, l'isolation de la cheminée est recommandée. L'une des façons les plus faciles de vérifier le courant d'air dans la cheminée est à l'aide d'un papier au format A4 placé sur l'ouverture de la cheminée au niveau du raccordement au conduit de fumée et s'il reste collé et se tient sur le mur, la cheminée a un bon courant d'air et sinon si le papier tombe le courant d'air dans la cheminée est insuffisant et peut causer des problèmes lors du fonctionnement du poêle.

Une cheminée régulière doit satisfaire aux conditions suivantes :

- la cheminée doit être plus haute que le toit d'au moins 0,5 m et dépasser les bâtiments/obstacles qui se trouvent à son voisinage (une maison voisine, un arbre...) (figure 2).
- la cheminée doit avoir une section transversale appropriée.
- le conduit de fumée ne doit pas être enfoncé trop profondément et les ouvertures de raccordement doivent être scellées (figure 3a).
- il ne doit y avoir aucun corps étranger, dommage et prise de suie et autres saletés dans la cheminée (figure 3b).
- la porte de nettoyage et toutes les autres ouvertures doivent être bien fermées afin d'éviter qu'un air « faux » ne se produise (figure 3c).



Figure 2

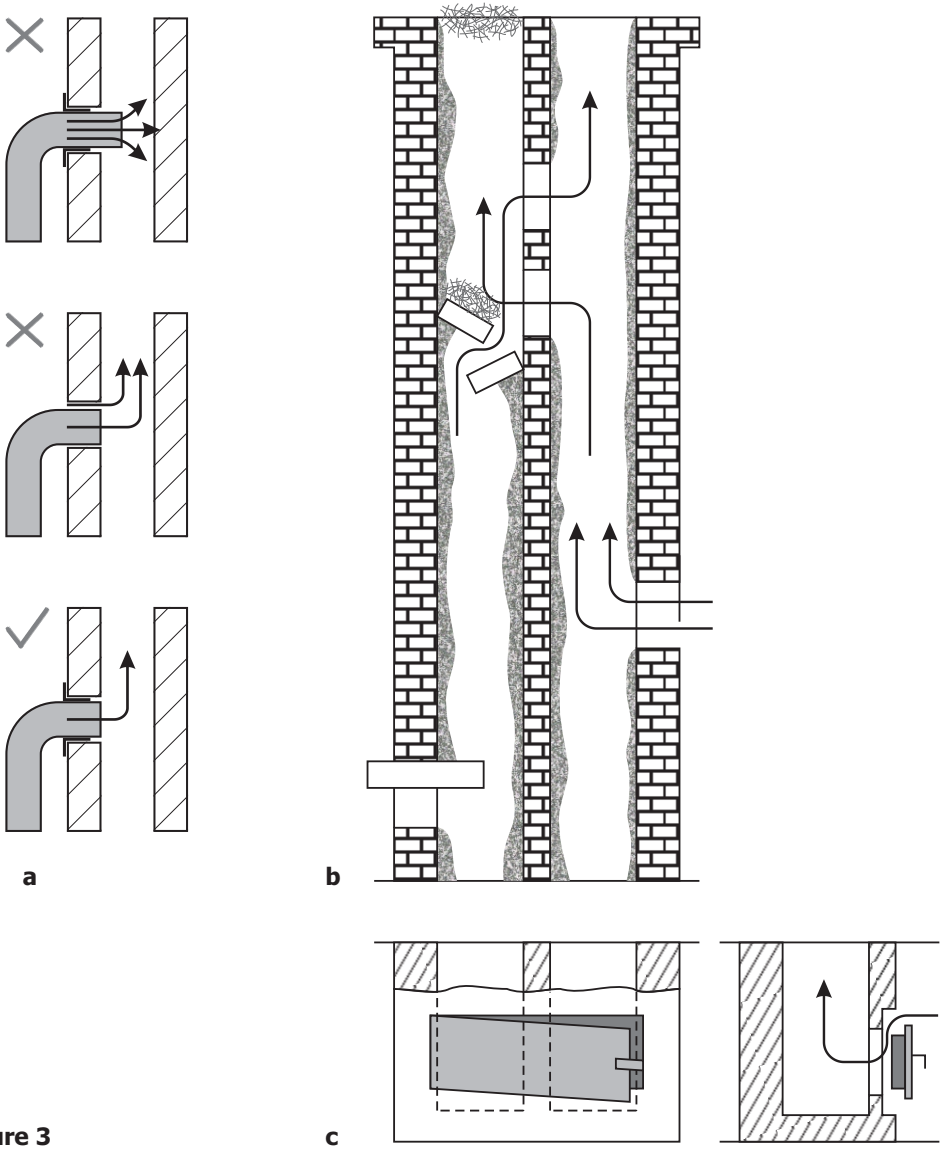

Figure 3

Les dysfonctionnements de la cheminée peuvent également se produire si:
- la section transversale de la cheminée est trop petite
- plusieurs cuisinières ou autres appareils sont raccordés à la même cheminée

ALLUMAGE ET CHAUFFAGE

Après le premier chauffage, essuyer toutes les surfaces du poêle avec un chiffon sec pour éviter de brûler la saleté sur le poêle et de créer des odeurs désagréables.

Allumer le feu dans la chambre de combustion dans l'ordre suivant:
- ouvrir la porte de la chambre de combustion du poêle,
- mettre le matériau incendiaire dans la chambre de combustion (bois coupé sur papier froissé non graissé),
- effectuer l'allumage,
- placer le régulateur d'air primaire (figure 1, position 7) et la régulation d'air secondaire (figure1, position 6) en position ouverte comme indiqué sur les figures 4a et 5a.
- fermer la porte de la chambre de combustion
- après avoir créé un brasier initial, ajouter de plus gros morceaux de bois dans la chambre de combustion. Si des briquettes sont utilisées en tant que combustible, il faut d'abord attendre que toute la quantité de combustible soit chauffée et seulement ensuite réduire le courant d'air de moitié,
- lors de l'ajout de combustible, n'ouvrir la porte de la chambre de combustion (figure 1, position 5) que de quelques degrés, attendre 4 à 5 secondes, puis l'ouvrir doucement. Ne pas ouvrir la porte brusquement, car lorsqu'il y a une forte flamme dans la chambre de combustion, elle peut se répandre vers la pièce.

En régulant le courant d'air dans le poêle, vous réglez la température, la puissance et la vitesse de combustion du combustible, et cela se fait à l'aide du régulateur d'air primaire (figure 1, position. 7).
En combinant l'air primaire à l'aide du régulateur d'air primaire et de l'air secondaire à l'aide du régulateur d'air secondaire (figure 1, position 9) une combustion souhaitée est obtenue. Le poêle dispose des accessoires de nettoyage auxiliaires facilitant l'entretien du poêle.
Il est conseillé d'utiliser du bois et des briquettes pour l'allumage.

Il n'est pas permis d'utiliser du fioul, de l'essence ou des substances pareilles en tant que combustible, car l'utilisation de combustibles liquides crée des conditions d'endommagement du poêle et d'explosion.

Attention!
- Ne pas utiliser comme combustible des déchets d'origine organique, des résidus alimentaires, des objets en plastique, des matières inflammables et explosives, dont la combustion perturbe le bon fonctionnement du poêle et peut provoquer des dommages et une pollution de l'environnement.
- Des températures extérieures élevées peuvent entraîner une mauvaise circulation d'air (courant) dans la cheminée, il est donc recommandé de brûler plus souvent en plus petites quantités.
- Éviter d'utiliser le poêle en cas de mauvaises conditions météorologiques et en cas de vent fort, car cela affecte le vide requis dans la cheminée. Dans ces cas, la fumée peut retourner dans la pièce où se trouve le poêle. L'allumage et alors entravé.

Nous recommandons l'allumage à 1 heure avec la hauteur du combustible jusqu'à 10 cm dans la chambre de combustion et en disposant les bûches côte à côte pour une meilleure circulation de l'air. Il est recommandé d'utiliser deux bûches de dimensions 100x100x250 mm, d'un poids moyen de 2,37 kg.
Après chaque remplissage, il est conseillé que le poêle fonctionne pendant au moins 30 minutes à puissance maximale, de sorte que dans cette phase de combustion, tous les ingrédients volatils qui provoquent la condensation dans le four brûlent.
Un bon fonctionnement du poêle nécessite le suivant :
• un nettoyage régulier du poêle et de la cheminée,
• une aération régulière des pièces pour assurer une bonne combustion,
• une élimination régulière des cendres du cendrier du poêle,
• une élimination régulière des scories et des produits non brûlés accumulés de la grille, à l'aide des accessoires de nettoyage.

MANIPULATION DU POÊLE

Démarrer le feu avec un feu modéré afin d'éviter les chocs thermiques. La prochaine quantité de bois est insérée seulement après que la quantité précédente ait été brûlée.
Ne pas laisser la grille se boucher avec des cendres et du combustible non brûlé. Nettoyer la grille.
Ouvrir la porte doucement et attentivement, jamais en tirant brusquement, en permettant à la pression dans la chambre de combustion et dans la pièce de s'égaliser, sinon de la fumée peut apparaître dans la pièce.
Le poêle est conçu et destiné pour fonctionner avec la porte de la chambre de combustion fermée en permanence, sauf pendant le ravitaillement. Ne pas ouvrir la porte inutilement.
La teneur en humidité du bois ne doit pas dépasser 20 % pour un effet de combustion maximal. Sinon, du goudron et des gaz sont libérés, ce qui crée de la créosote avec la vapeur d'eau.
Si cela se produit dans une plus grande mesure, un feu de cheminée peut se produire.

Les façons les plus simples de reconnaître un feu de cheminée sont :
- un bruit caractéristique venant de la cheminée comme un croassement fort,
- une flamme visible sortant de la cheminée,
- la température élevée des murs environnants
- l'odeur caractéristique de brûlé.

En cas d'incendie, entreprendre des pas suivants :
- Contacter immédiatement les pompiers ;
- Baisser l'alimentation en oxygène de la cheminée et éteindre le poêle ;
- Ne rien mettre dans la cheminée et s'assurer que le feu ne se propage pas à une structure en bois ou autre matériau combustible à proximité ;
- **Ne jamais éteindre la cheminée avec de l'eau ou verser de l'eau dans le poêle;**
- L'incendie dans la cheminée ne peut être éteinte qu'à l'aide d'un extincteur à poudre sèche ;
- Seuls les matériaux environnants peuvent être éteints avec de l'eau ;
- Ne pas refroidir les murs environnants avec de l'eau ;

À noter :

Si d'une raison quelconque le feu dans le poêle devient dangereusement fort, prendre des mesures suivantes :

- Fermer les clapets d'air qui fournissent l'air de combustion.
- Le cas échéant, jeter dans la chambre de combustion du sable ou une couverture anti-incendie spéciale non inflammable préalablement préparés à ces fins.

Il convient d'avoir chez soi un extincteur.

Avant le deuxième remplissage nettoyer la grille à l'aide des accessoires auxiliaires pour empêcher l'arrivée d'air frais. Nettoyer régulièrement le cendrier en veillant à ce qu'il y ait toujours de la place pour les cendres. Le poêle est conçu à fonctionner en régime périodique.
Pour maintenir une puissance nominale requise, la chambre de combustion est périodiquement remplie par la quantité de combustible mentionnée.
Le poêle n'est pas conçu pour fonctionner en régime de brasier permanent ou en régime d'accumulation de chaleur.

I - Régulation d'air primaire

Placer le régulateur d'air primaire en position ouverte (figure 4a) pendant l'allumage et le maintenir dans cette position jusqu'à ce que le fonctionnement stable du poêle soit établi après avoir inséré de plus gros morceaux de bois ou de charbon. Placer ensuite le régulateur en position fermée (lors de la combustion de bois et de briquettes de bois - figure 4b) et le maintenir dans cette position tout au long du fonctionnement du poêle. Lorsqu'il est fermé, le régulateur empêche l'arrivée d'air au-dessous de la grille réduisant ainsi l'intensité de la combustion. Si le combustible est d'une mauvaise qualité, ouvrir partiellement le régulateur. Lorsque la régulation d'air primaire est fermée (figure 4b), une puissance nominale de 8,0 kW est obtenue.

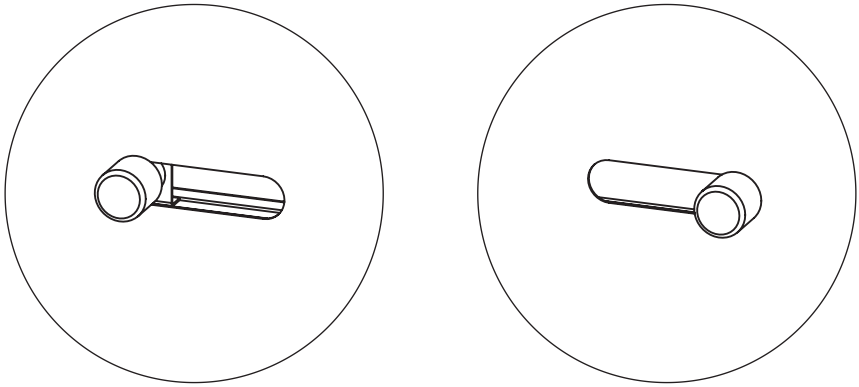

Figure 4 **a** **b**

II - Régulation d'air secondaire

La régulation d'air secondaire est effectuée à l'aide du régulateur d'air secondaire. L'air secondaire sert à la combustion supplémentaire et l'augmentation du rendement du poêle. La qualité de la combustion dépend du réglage précis de la quantité d'air secondaire dans la chambre de combustion et elle est optimale avec le régulateur ouvert (figure 5a). Il est recommandé de ne fermer le régulateur d'air secondaire (figure 5b) que si vous souhaitez conserver les braises un peu plus long.

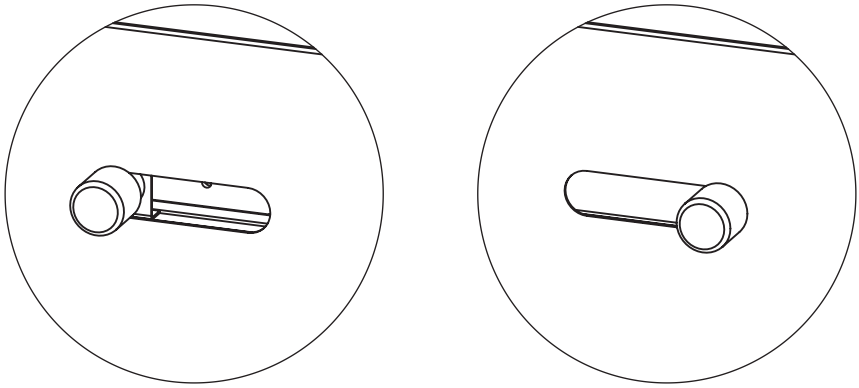

Figure 5 **a** **b**

NETTOYAGE ET ENTRETIEN DU POÊLE

Un nettoyage régulier et approprié assure un bon fonctionnement et prolonge la durée de vie du poêle. Tous les nettoyages des surfaces extérieures ou intérieures doivent être faits sur le poêle froid.

Nettoyage des surfaces externes - est effectué à l'aide d'un chiffon sec qui n'endommagera pas les surfaces du poêle. Les agents de nettoyage chimiques n'endommagent pas les surfaces et peuvent être utilisés à ces fins. Ne pas nettoyer les surfaces peintes et émaillées avec des abrasifs.

Nettoyage des surfaces internes - utiliser des gants de protection lors du nettoyage du poêle. Nettoyer les parois intérieures de la chambre de combustion du poêle de la suie accumulée, ramasser les petits morceaux non brûlés de la grille, nettoyer le cendrier et les cendres accumulées à l'intérieur du poêle.

Nettoyage des surfaces vitrées - la vitre de la chambre de combustion se salit pendant le fonctionnement du poêle. Utiliser des détergents doux pour le nettoyage. Ne pas utiliser de produits abrasifs, car la surface de la vitre peut être endommagée. Ne pas nettoyer la vitre qu'après son refroidissement.

Nettoyage et entretien de la cheminée - le nettoyage et le contrôle de la cheminée sont recommandés au moins un fois par an, ainsi qu'après un temps d'arrêt prolongé. Un entretien et un contrôle de la chemine réguliers empêcheront la survenance d'un incendie et un dysfonctionnement du poêle.

Nettoyage des conduits de fumée dans la chambre de combustion - est effectué en soulevant la plaque et le couvercle de nettoyage sur la plaque (figure 6) et la suie est raclée dans la chambre de combustion à l'aide d'un accessoire auxiliaire. Ce type de nettoyage est recommandé périodiquement afin de garantir le bon fonctionnement du poêle et d'éviter l'obstruction des conduits de fumée.

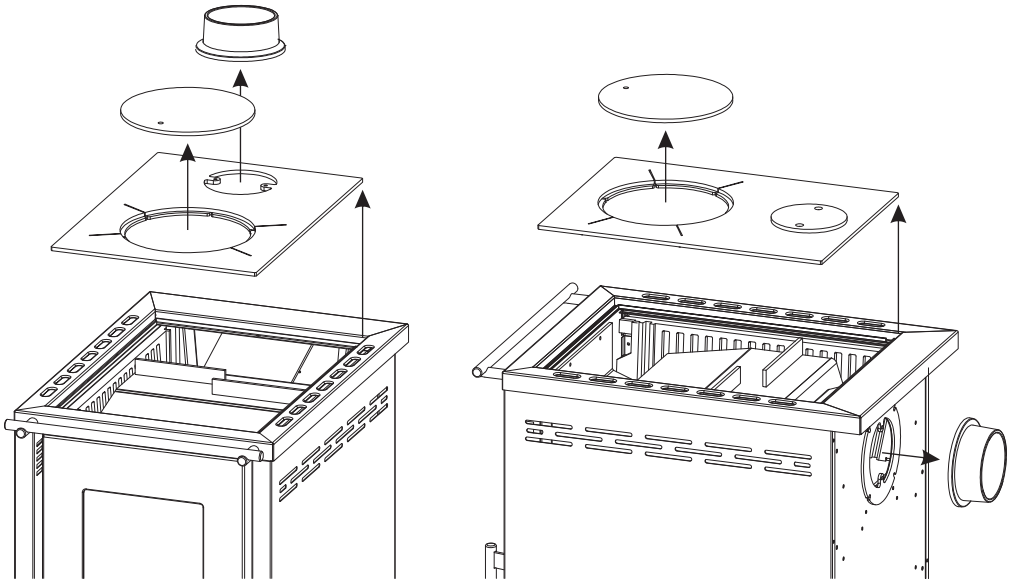

Figure 6

DYSFONCTIONNEMENTS ET RECOMMANDATIONS POUR LEUR ÉLIMINATION

Le tableau ci-après indique des dysfonctionnements les plus courants du poêle et les recommandations pour leur élimination.

Dysfonctionnement	Cause possible	Élimination du dysfonctionnement
Le poêle chauffe et cuit mal	- Utilisation non appropriée - Mauvaise cheminée	- Lire attentivement et respecter les instructions - Dans le cas où, malgré le respect de toutes les conditions des instructions, un dysfonctionnement est toujours présente, contacter le centre de service
Le poêle chauffe et cuit mal	- Régulateur d'air primaire fermé - Bois humide - Manque d'oxygène	- Ouvrir le régulateur d'apport d'air et assurer l'apport en air primaire - Utiliser du bois sec - Aérer la pièce afin de fournir de l'air frais
La fumée s'évacue au-dessous de la plaque	- Régulateur d'air primaire fermé - Courant d'air insuffisant - Cendres non enlevés de la grille	- Ouvrir le régulateur d'apport d'air et assurer l'apport en air primaire - Lire attentivement la notice et appliquer les conseils pour assurer un courant d'air - Nettoyer la grille
La vitre sur la porte de la chambre de combustion devient rapidement fuligineuse	- Bois humide - Trop de combustible - Courant d'air insuffisant - Alimentation en air secondaire fermée	- Utiliser du bois sec - Voir la quantité proposée de combustibles pour la combustion contenue dans la notice - Vérifier le raccordement à la cheminée - Lire attentivement la notice et appliquer les conseils pour assurer l'arrivée d'air secondaire

REMARQUES GÉNÉRALES

Si toutes les recommandations pour l'installation, la régulation et le nettoyage du poêle contenues dans la présente notice sont respectées, le poêle représente un dispositif sûr à utiliser dans votre ménage.
Retirer l'emballage avant d'installer le poêle. Faire l'attention à des blessures éventuelles, car les lattes sont fixées à clous. Jeter le sac en plastique à l'endroit désigné conformément à la réglementation.
Éliminer l'ancien poêle que vous ne souhaitez plus utiliser dans un endroit désigné conformément à la réglementation. Les poêles rouges (poêles émaillés rouges) ont la propriété d'assombrir le pigment rouge lorsque le four est chauffé. Lorsque le poêle est refroidi, la couleur rouge reprend son état initial
Si les briques sont endommagées (rupture, fissuration) et qu'elles tombent du palier, la combustion et l'utilisation du poêle ne doivent pas être poursuivies afin d'éviter de brûler les parties extérieures en tôle et dans ce cas la garantie sur ces parties en tôle ne s'appliquerait pas. Il faut immédiatement contacter le centre de service afin d'éliminer les problèmes mentionnés. Le joint en fibre de verre tressé installé sur la porte de la chambre de combustion n'est pas couvert par la Garantie.
Toutes les réclamations, jugés comme irrégularités ou dysfonctionnements, doivent être

signalées au centre de service de l'usine ou à un centre autorisé par téléphone ou par écrit accompagné d'un reçu fiscal. Toutes les coordonnées sont indiquées au but de la présente notice. Tout dysfonctionnement sur le poêle ne doit être enlevé que par le centre de service d'usine. Si des personnes non autorisées effectuent un entretien ou aucune réparation ou modification du poêle, le propriétaire du poêle perds son droit à l'entretien garanti par la garantie du fabricant. La fourniture des pièces de rechange se fait exclusivement par le service d'usine, sur la base des positions et des figures contenues dans la présente notice ou de leurs noms.

Le fabricant décline toute responsabilité si le client ne respecte pas les instructions d'utilisation et d'installation du poêle.

CONSEILS POUR LA PROTECTION DE L'ENVIRONNEMENT

Emballage

- Le matériau d'emballage est 100% recyclable.
- Respecter la réglementation locale lors de l'élimination des déchets.
- Les matériaux d'emballage (sacs en plastique, pièces en polystyrène-styromousse, etc.) doivent être conservés hors de portée des enfants, car ils constituent une source potentielle de danger.
- Faites attention à la sécurité lors de l'enlèvement et de l'élimination des lattes de bois car elles sont reliées par des clous.

Produit

- L'appareil est fait de matériaux recyclables. Lors de l'élimination aux dépôts, respecter la réglementation en vigueur sur la protection de l'environnement.
- N'utiliser que de types de combustibles recommandés.
- Il est interdit d'incinérer des déchets organiques et non organiques (plastique, aggloméré, textile, bois huilé etc.), car des substances cancérigènes et autres substances nocives sont libérées lors de la combustion.

Smederevac

Smederevac d.o.o.

Djure Strugara 20 I 11300 Smederevo I Srbija I www.smederevac.com